Схема сборки
Стол журнальный DCT 808

Габариты: 800 x 800 x 400

Комплектация деталей:

1. *Столешница* — *1шт*
2. *Опора* — *4шт*

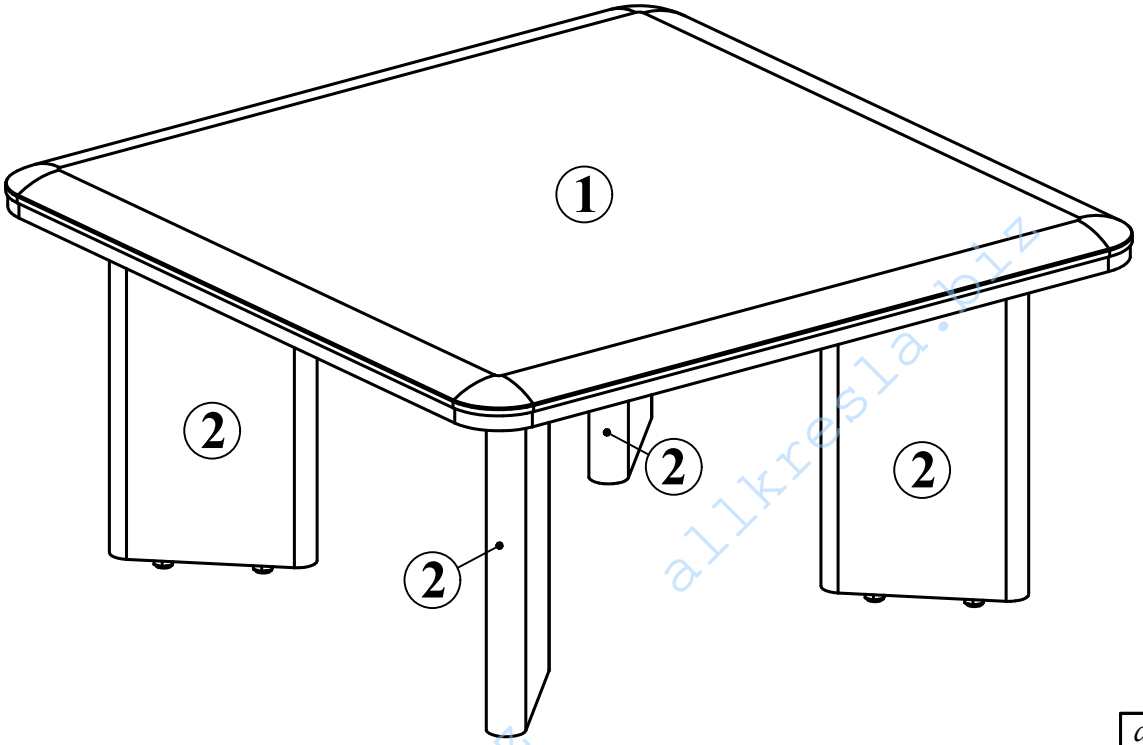

Комплектация фурнитуры:

а 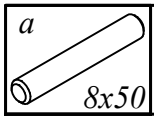 *8x50*	*4 шт.*	*г*	*8 шт.*
б 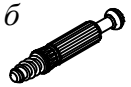	*8 шт.*	*д* 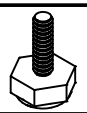	*8 шт.*
в 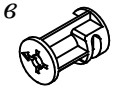	*8 шт.*	*е*	*8 шт.*

ВНИМАНИЕ!!!

Предприятие-изготовитель оставляет за собой право вносить изменения в конструкцию и применять фурнитуру, отличающуюся от указанной в схеме сборки, но не ведущие к ухудшению качества и кардинальному изменению внешнего вида изделия.

allkresla.biz

DCT 808

Этап 1

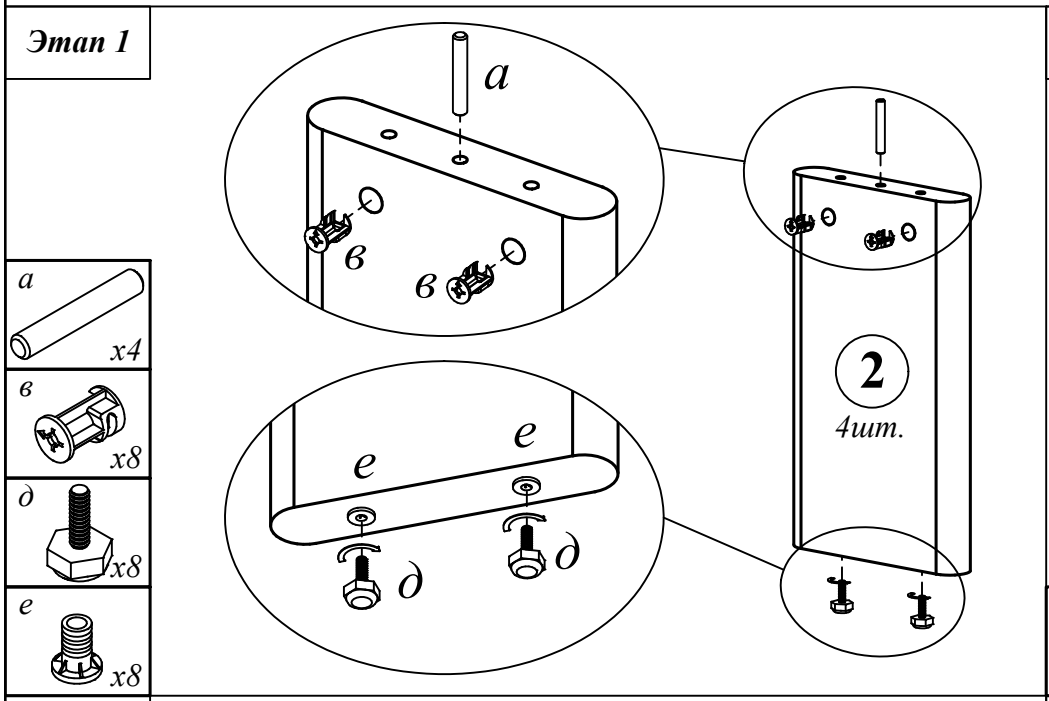

Этап 2

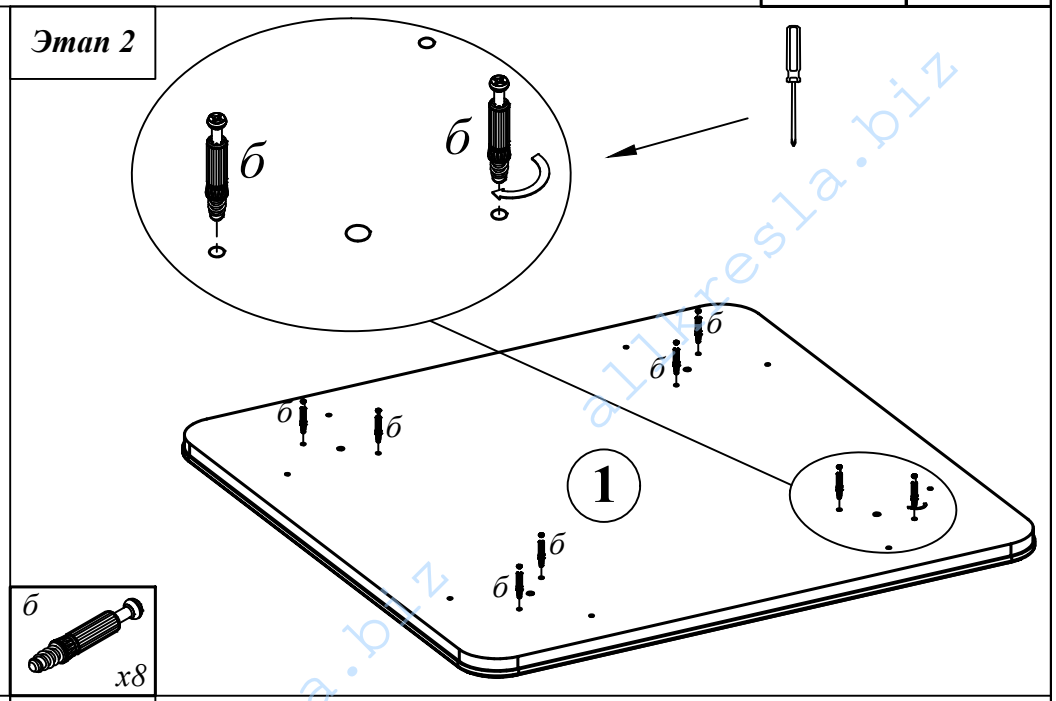

Этап 3

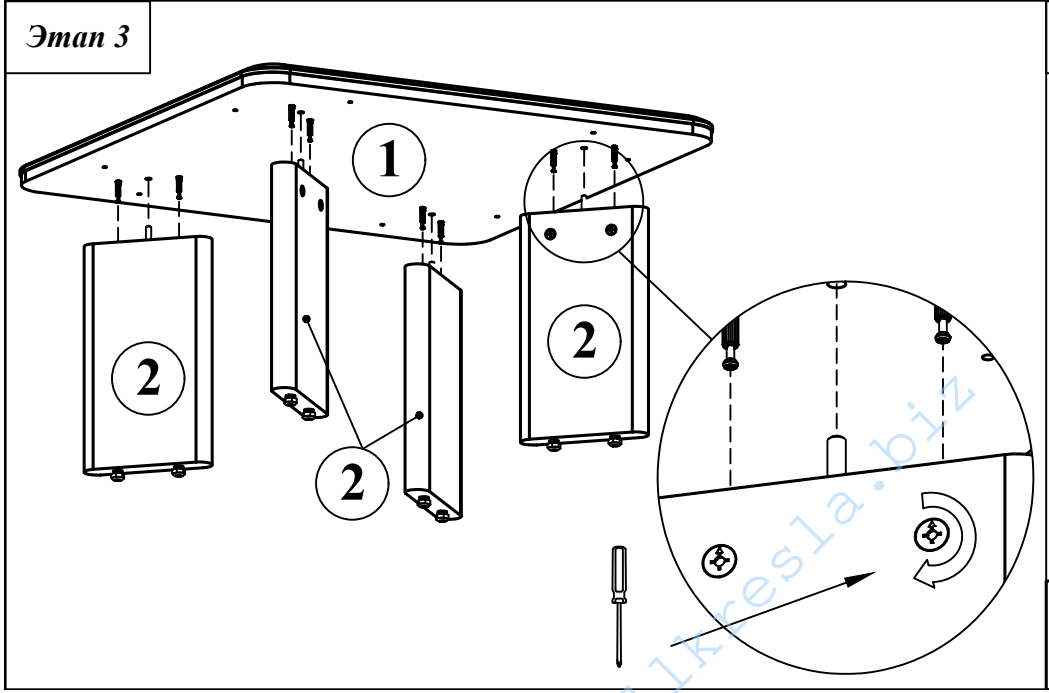

Этап 4

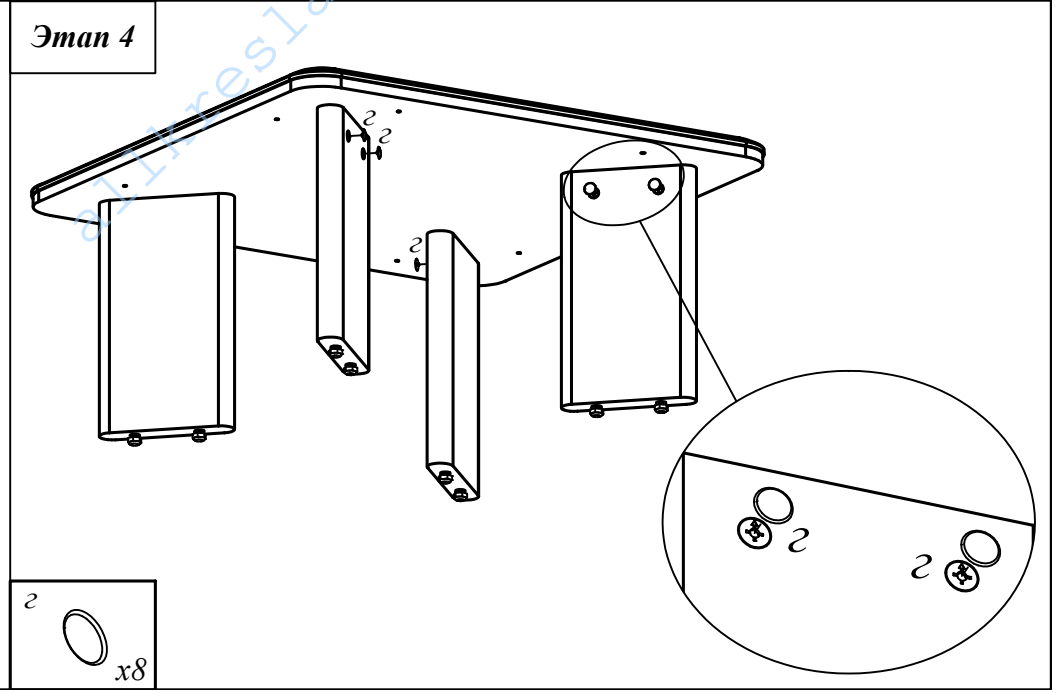

allkresla.biz