Схема сборки
Стол прямой WST 127, WST 147, WST 167,
Стол эргономичный (левый/правый)
WCET 149 (L/R), WCET 169 (L/R)

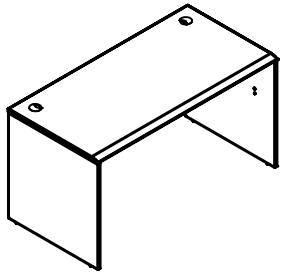

Габаритные размеры:
WST 127 - 1200x700x750 мм
WST 147 - 1400x700x750 мм
WST 167 - 1600x700x750 мм

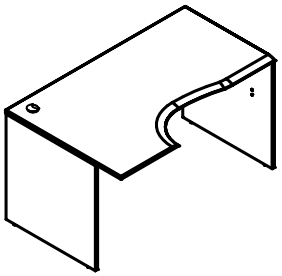

Габаритные размеры:
WCET 149(L) - 1400x900x750 мм
WCET 169(L) - 1600x900x750 мм

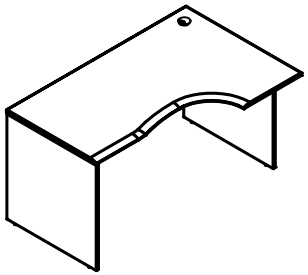

Габаритные размеры:
WCET 149(R) - 1400x900x750 мм
WCET 169(R) - 1600x900x750 мм

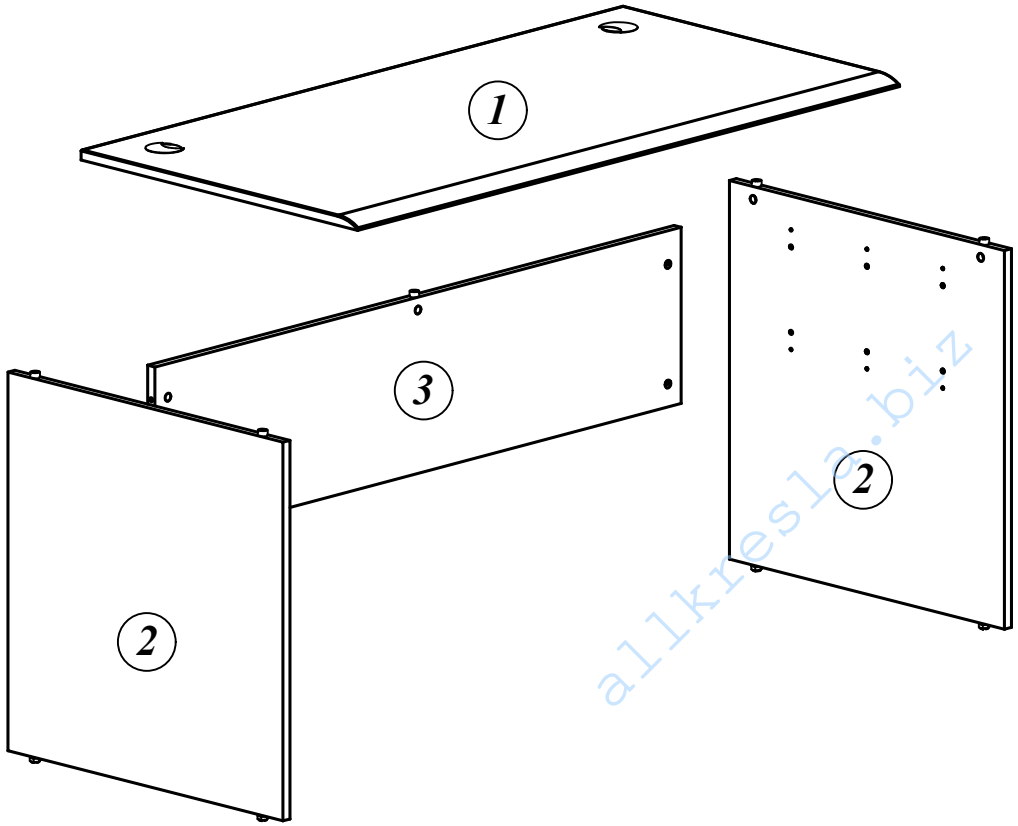

ВНИМАНИЕ!!!
Предприятие-изготовитель оставляет за собой право вносить изменения в конструкцию и применять фурнитуру, отличающуюся от указанной в схеме сборки, но не ведущие к ухудшению качества и кардинальному изменению внешнего вида изделия.

ВНИМАНИЕ!!!
При установке экрана бокового кронштейн крепится к столешнице до ее монтажа к стенкам боковым и царге (см. схему сборки экрана).

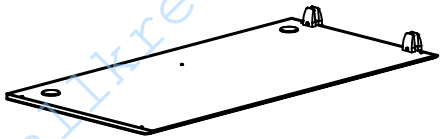

Комплектация деталей:

1. Столешница	1шт
2. Стенка боковая	2шт
3. Царга	1шт

Комплектация фурнитуры:

а	9 шт.	ж	XST 2 шт.
б	9 шт.		XCET 1 шт.
в	9 шт.	и	5 шт.
г	4 шт.	к Ø8	8 шт.
д	4 шт.	л Ø5	8 шт.
е	4 шт.		

allkresla.biz

WST 127, WST 147, WST 167, WCET 149 (L/R), WCET 169 (L/R)

Этап 1

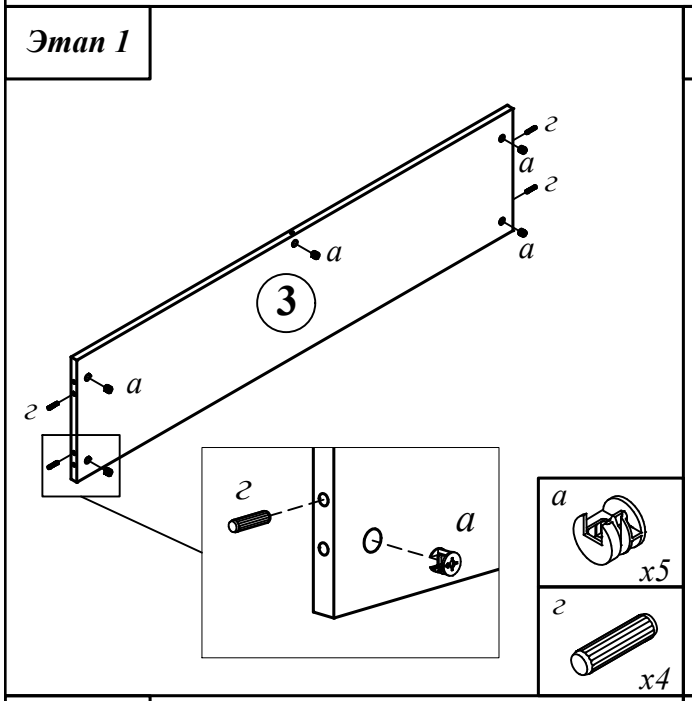

Этап 2

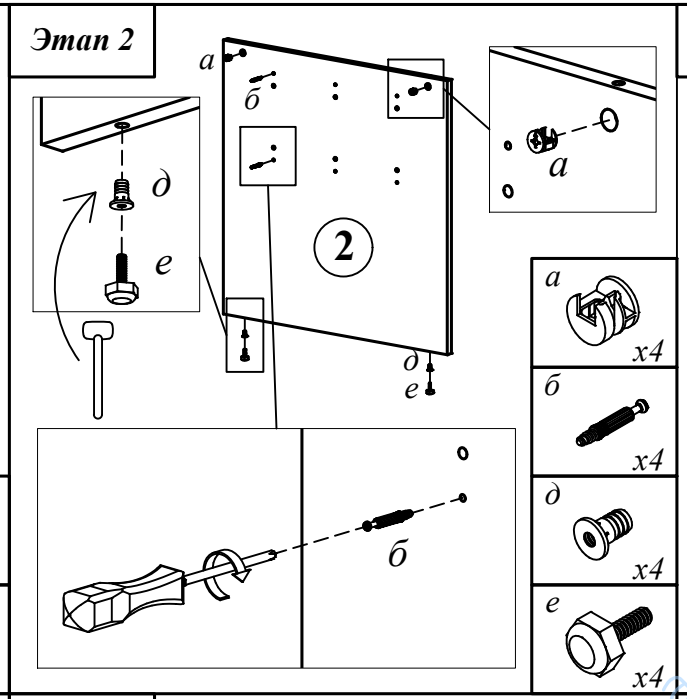

Этап 3

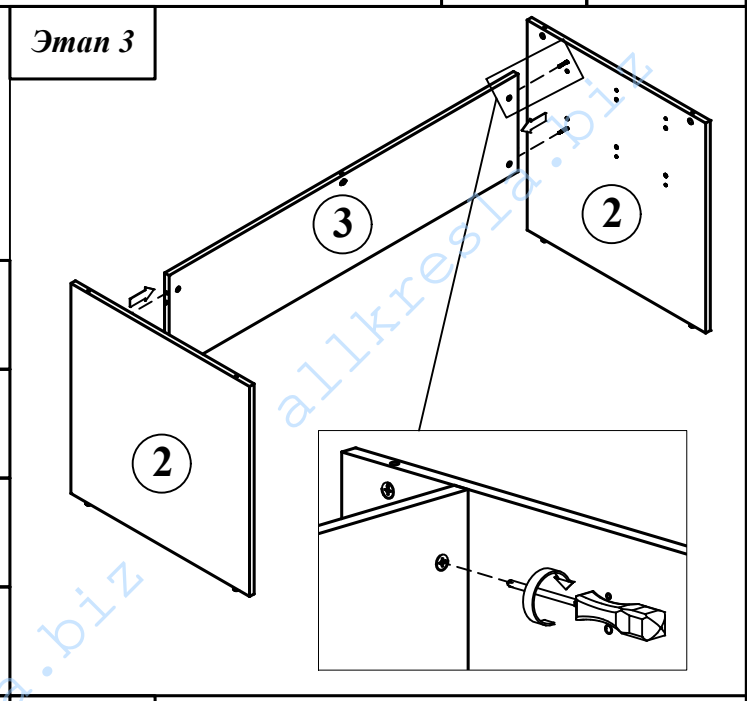

Этап 4

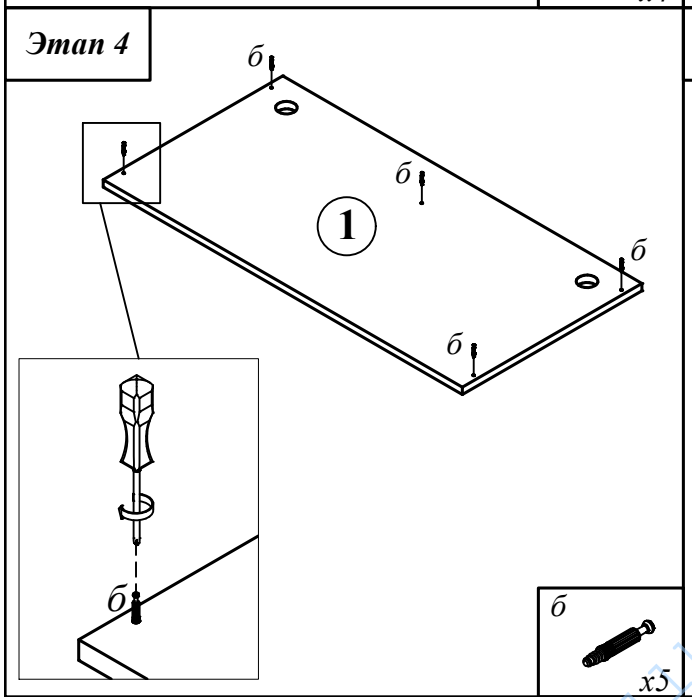

Этап 5

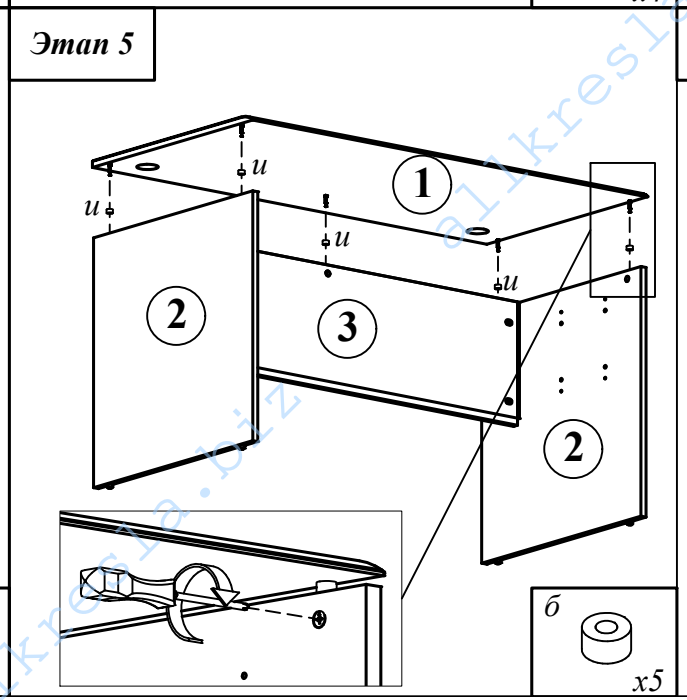

Этап 6

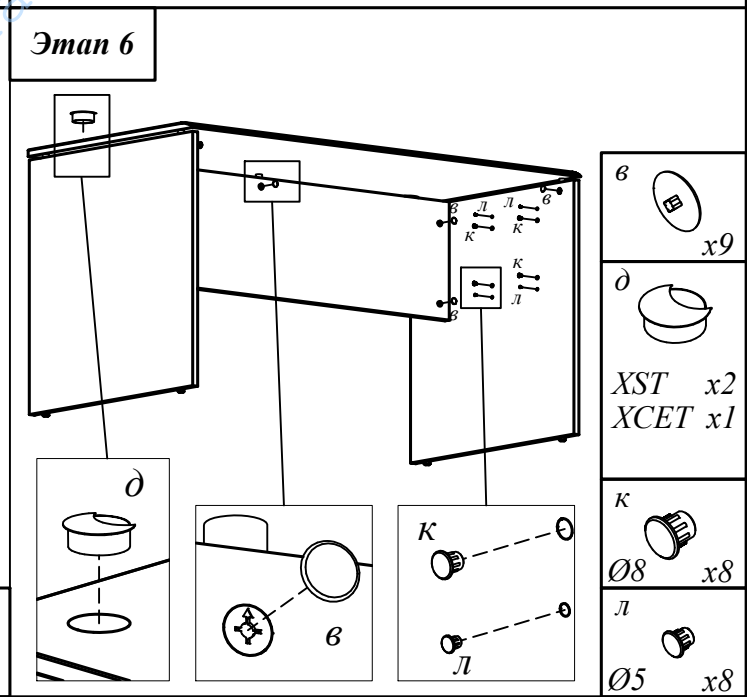

allkresla.biz