Схема сборки
Конференц-стол DCT 110

Габариты: 1100 x 1096 x 750

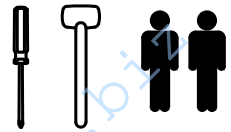

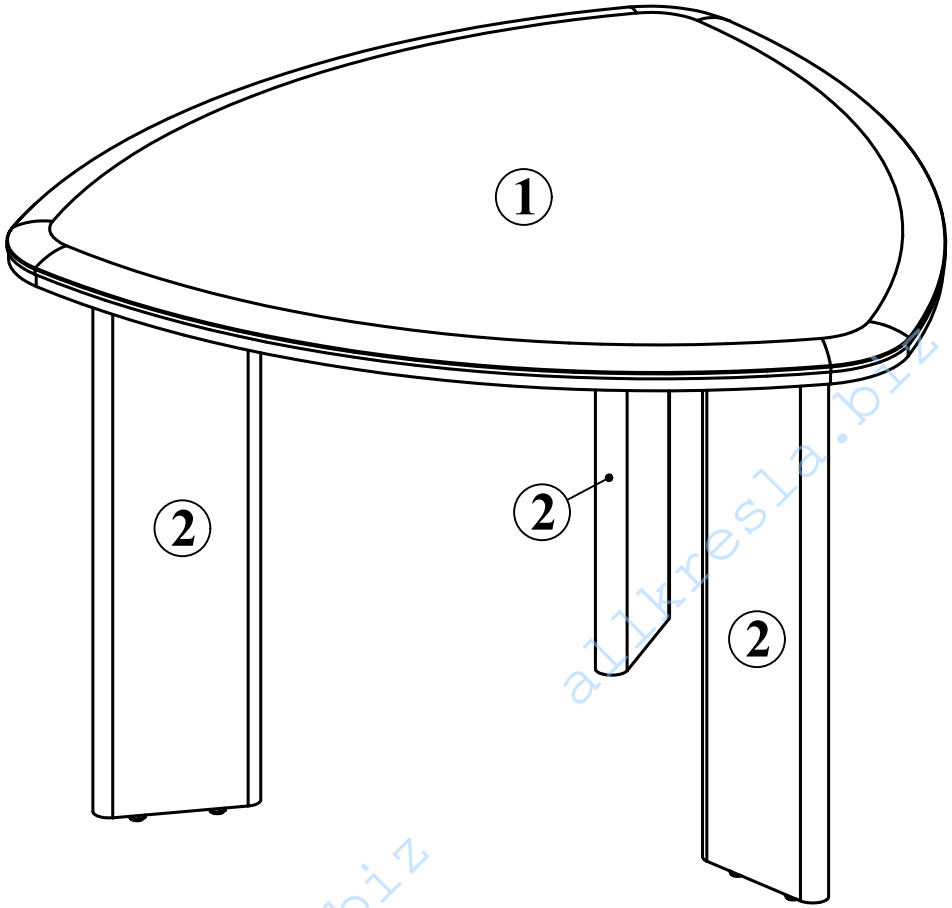

Комплектация деталей:

1. *Столешница* — *1шт*
2. *Опора* — *3шт*

Комплектация фурнитуры:

а 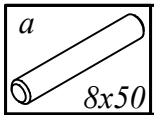 *8x50*	*6 шт.*	*г*	*6 шт.*
б 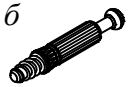	*6 шт.*	*д* 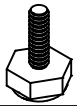	*6 шт.*
в 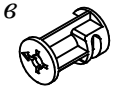	*6 шт.*	*е*	*6 шт.*

ВНИМАНИЕ!!!

Предприятие-изготовитель оставляет за собой право вносить изменения в конструкцию и применять фурнитуру, отличающуюся от указанной в схеме сборки, но не ведущие к ухудшению качества и кардинальному изменению внешнего вида изделия.

allkresla.biz

DCT 110

Этап 1

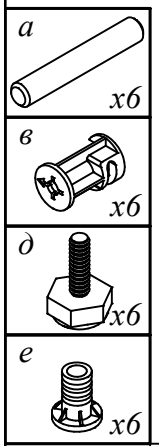

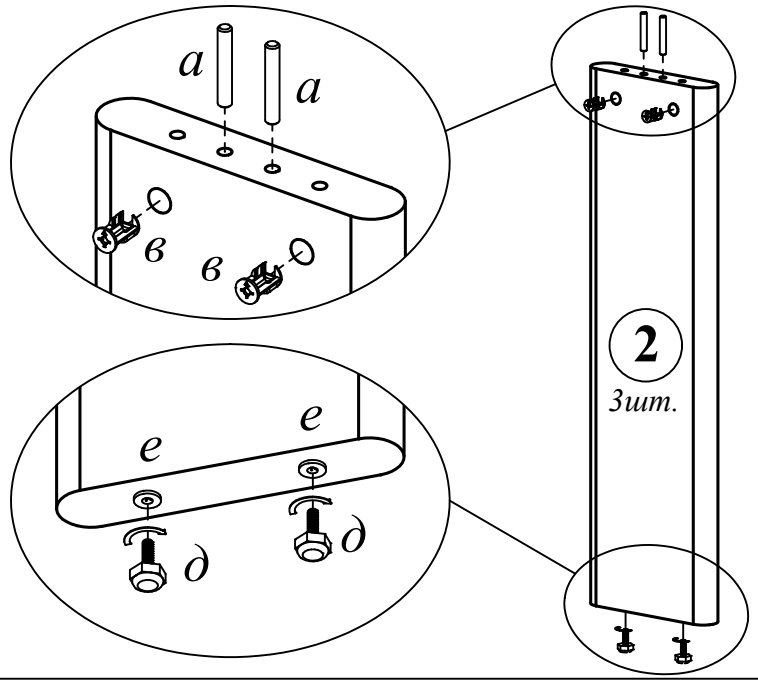

Этап 2

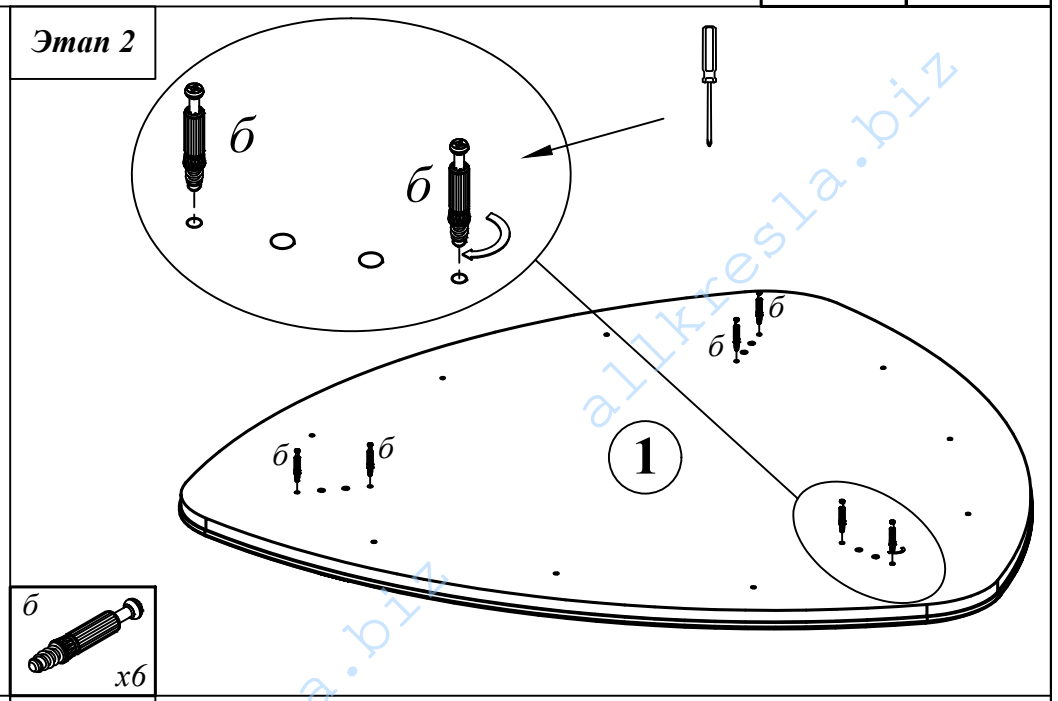

Этап 3

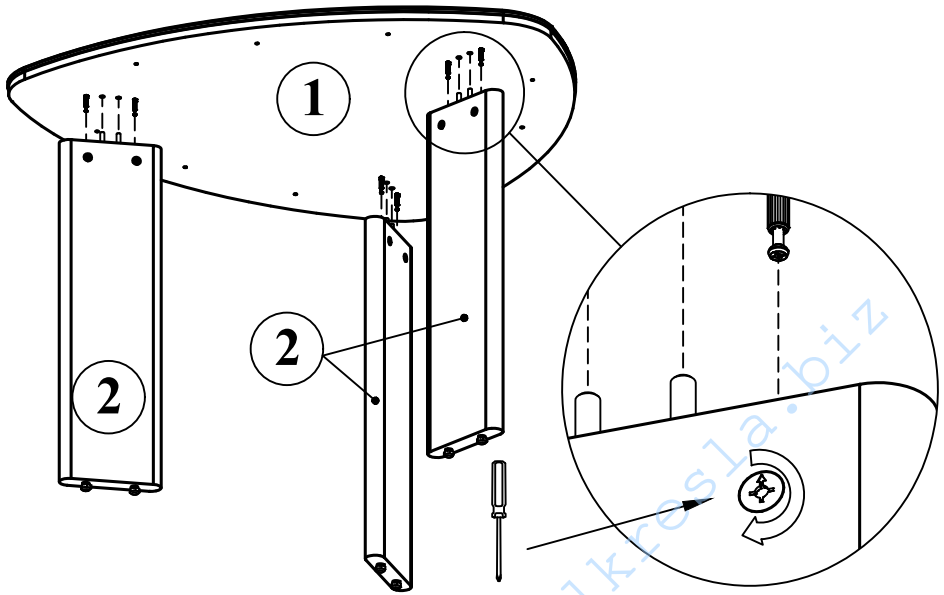

Этап 4

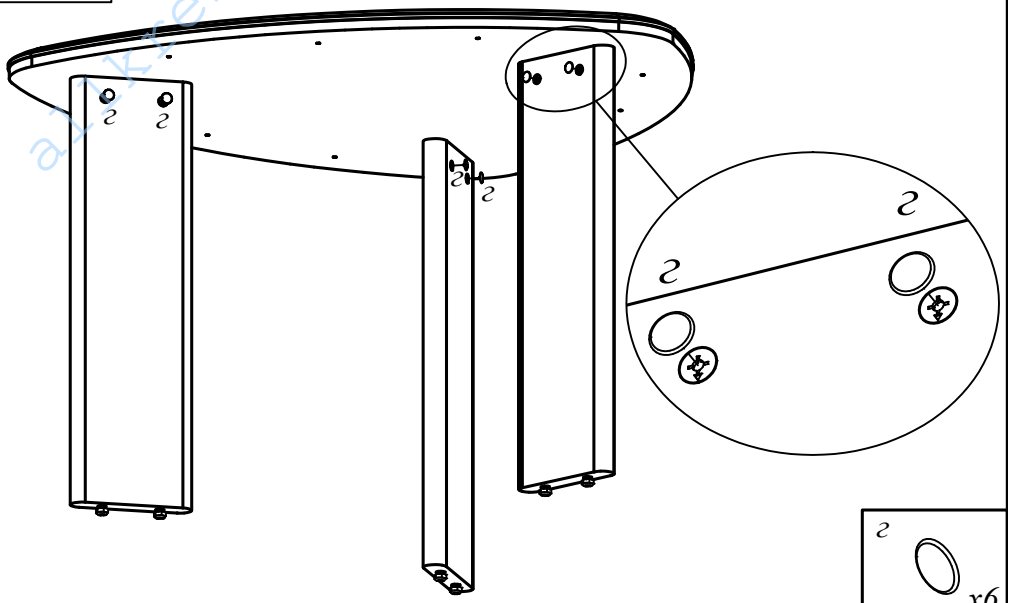

allkresla.biz