allkresla.biz

ФАБРИКА ОФИСНОЙ МЕБЕЛИ

Инструкция по сборке

RIVA
Фабрика офисной мебели.
Шкаф-купе приставной Б.ШК-5

Габаритные размеры
Ширина 1235мм глубина 410мм высота 755мм.

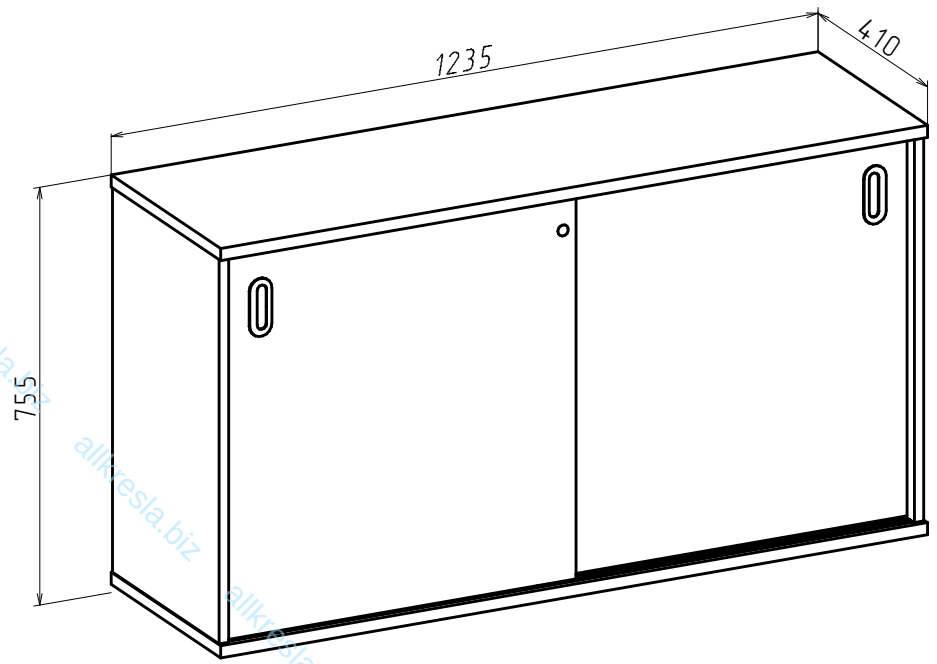

1. Гарантии изготовителя.

Гарантийный срок эксплуатации изделия 18 месяцев с момента приобретения. Срок службы изделия 5 лет.

Предприятие-изготовитель гарантирует соответствие изделия требованиям ГОСТ 16371-93 при соблюдении правил транспортировки, хранения и эксплуатации.

Предприятие-изготовитель не несёт ответственности за недостатки изделия, появившиеся в результате несоблюдения правил эксплуатации, сборки, транспортировки и ухода за мебелью. Предприятие-изготовитель оставляет за собой право проводить конструктивные изменения, связанные с внедрением новых материалов и технологий, направленных на повышение качества и долговечности изделий.

2. Транспортировка, хранение, эксплуатация и уход за мебелью.

Изделие допускается транспортировать в упаковке предприятия изготовителя любым видом транспорта при условии надежной защиты от механических повреждений и влаги (атмосферных осадков и т.д.).

НЕ ДОПУСКАЕТСЯ ВОЗДЕЙСТВИЕ ВЛАГИ. Изделие должно храниться и эксплуатироваться в сухих и тёплых помещениях. Не рекомендуется устанавливать изделие около источников тепла.

Удаление пыли с поверхности изделия следует производить мягкой тканью с использованием специальных составов по уходу за мелью.

3. Комплектность изделия.

Поз.	Наимен.	Готовая деталь		Толщина	Кол.
		Длина	Ширина		
1	Дверь прав.	689	608	18	1
2	Дверь левая.	689	608	18	1
3	Задняя ст.1	696	589	18	1
4	Задняя ст 2	696	589	18	1
5	Стойка лев.	696	399	18	1
6	Стойка пр.	696	399	18	1
7	Перегородка	696	349	18	1
8	Горизонт	589	324	18	2

Поз.	Наимен.	Готовая деталь		Толщина	Кол.
		Длина	Ширина		
9	Дно	1235	410	22	1
10	Топ	1235	410	22	1

В комплектацию изделия входит комплект фурнитуры.

Первый размер детали указывает на направление текстуры.

4. Состав комплекта фурнитуры.

Поз.	Внешний вид	Наименование	Кол.
11		Замок шкафа-купе.	1
12		Саморез 3,5х16 мм	2
13		Еврошуруп 6,3*13 с потайной головкой	8
14		Заглушка мебельная D10	5
15		Опора регулируемая М8	5
16		Ручка MD 1208/96	2
17		Ключ шестигранный (мини)	1
18		Стопор пластиковый PS03	4

Поз.	Внешний вид	Наименование	Кол.
19		Шток эксцентрика	28
20		Эксцентрик 18 мм	28
21		Шкант 8х30	28
22		Заглушка эксц. в цвет	28
23		Винт М4 стяжки межсекц.	4
24		Направляющая унив. PS03 L=1193мм	4
25		Ролик PS03 нижний	4
26		Ригель PS03 верхний	4

Сборку изделия рекомендуем доверить специалисту. В случае самостоятельной сборки обязательно ознакомьтесь с указаниями по сборке. За повреждения изделия, произошедшие во время сборки, фирма ответственности не несёт.

Для сборки изделия необходима крестовая отвертка, молоток, шестигранник (прилагается в комплекте фурнитуры). Сборку производить на ровном полу, покрытом тканью или бумагой во избежание повреждения и загрязнения мебели.

5. Последовательность сборки.

Рис.1

Установите направляющие в пазы в крышке и в дне. Установите регулируемые опоры.

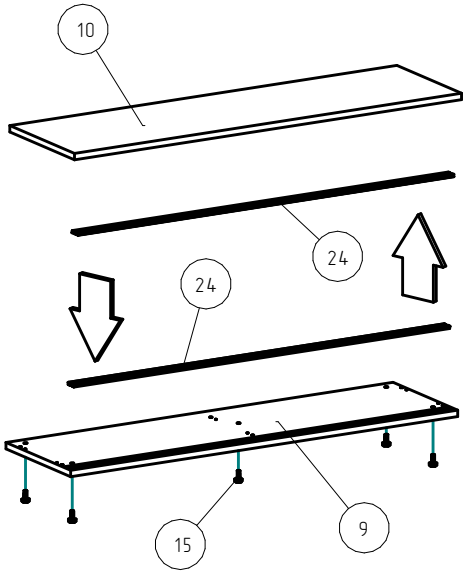

Рис.2

Вверните штоки эксцентриковых стяжек в глухие отверстия диаметром 5мм.
Собирите корпус изделия так как показано на рис.2

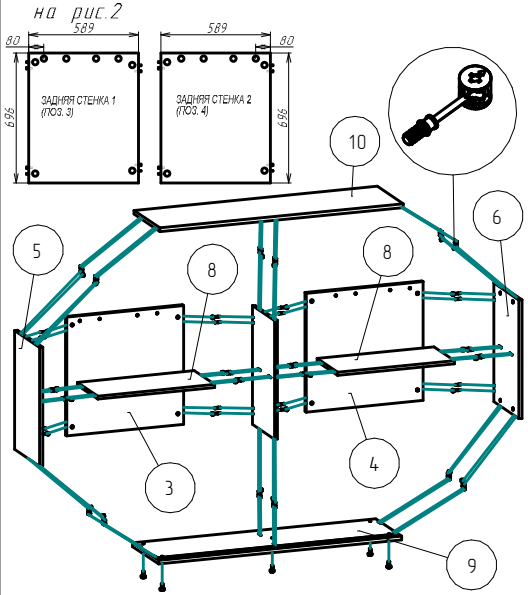

Рис.3

Установите верхний и нижний ролики на раздвижные двери. Закрепите ролики винтами.
Установите ручки (16). Установите замок в отверстие левой двери.

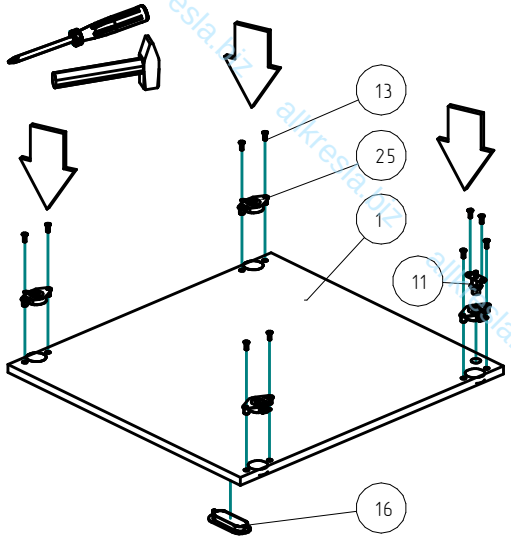

Рис.4

Ролики имеют механизм регулировки.
Поверните язычёк механизма против часовой стрелки до упора.
Установите двери в корпус шкафа.
Поверните язычек по часовой стрелке.

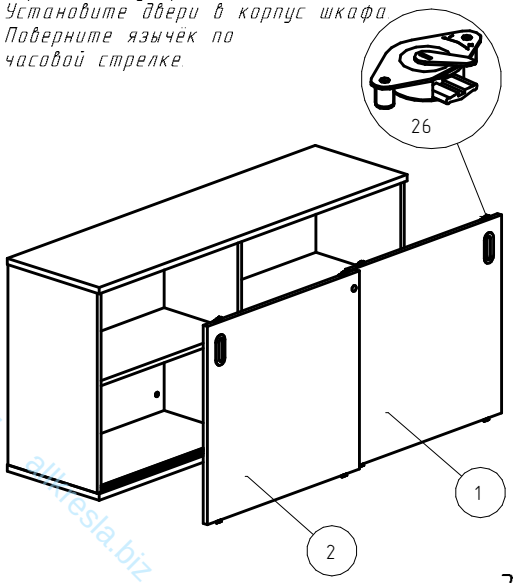

allkresla.biz