Схема сборки
Столы эргономичные
XSCET 149(L), XSCET 149(R), XSCET 169(L), XSCET 169(R), XSCT 149(L), XSCT 149(R), XSCT 169(L), XSCT 169(R)

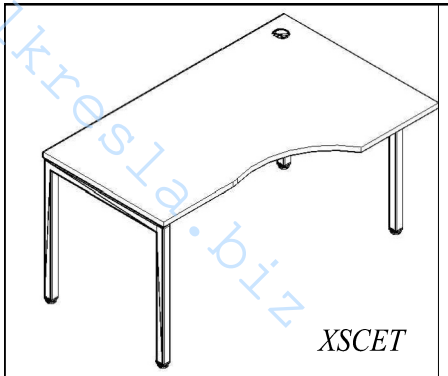

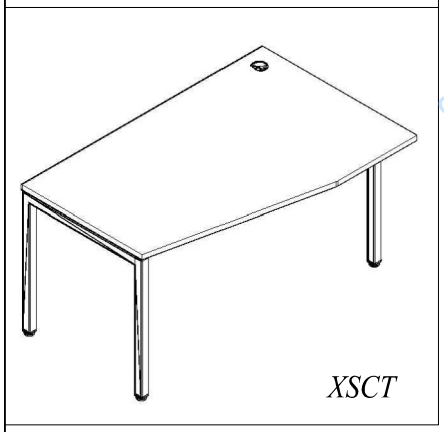

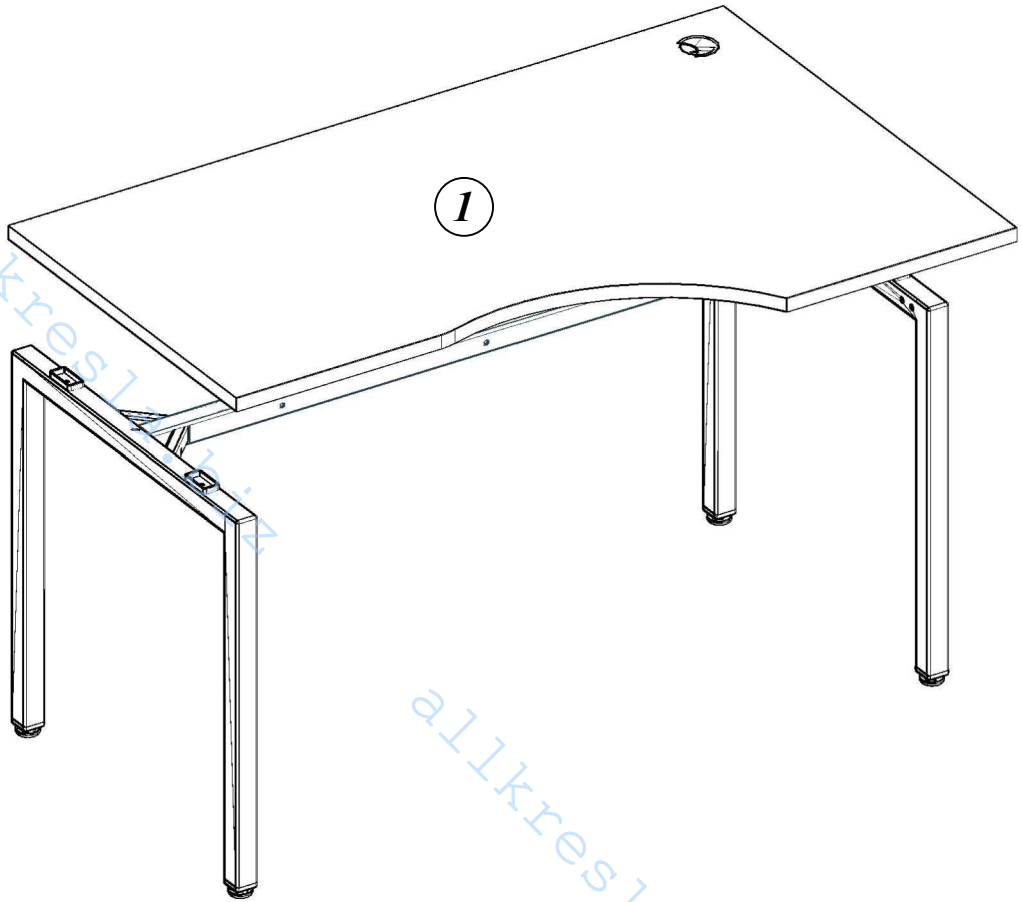

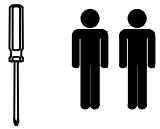

Комплектация деталей:

1. Столешница 1шт

Габариты:

XSCET 149(L/R) 1400x900x750 мм

XSCET 169(L/R) 1600x900x750 мм

XSCT 149(L/R) 1400x900x750 мм

XSCT 169(L/R) 1600x900x750 мм

Комплектация фурнитуры:

а 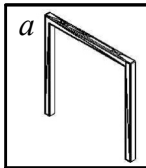	2 шт.	д	6 шт.
б 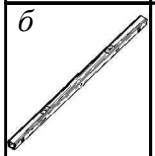	1 шт.	е 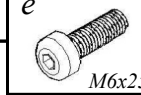 M6x25	6 шт.
		ж 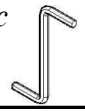	1 шт.
в 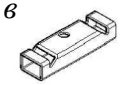	4 шт.	и	6 шт.
г	4 шт.	к 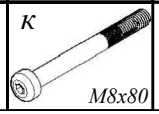 M8x80	4шт.

ВНИМАНИЕ!!!

Предприятие-изготовитель оставляет за собой право вносить изменения в конструкцию и применять фурнитуру, отличающуюся от указанной в схеме сборки, но не ведущие к ухудшению качества и кардинальному изменению внешнего вида изделия.

allkresla.biz

XSCET 149(L/R), XSCET 169(L/R), XSCT 149(L/R), XSCT 169(L/R)

Этап 1

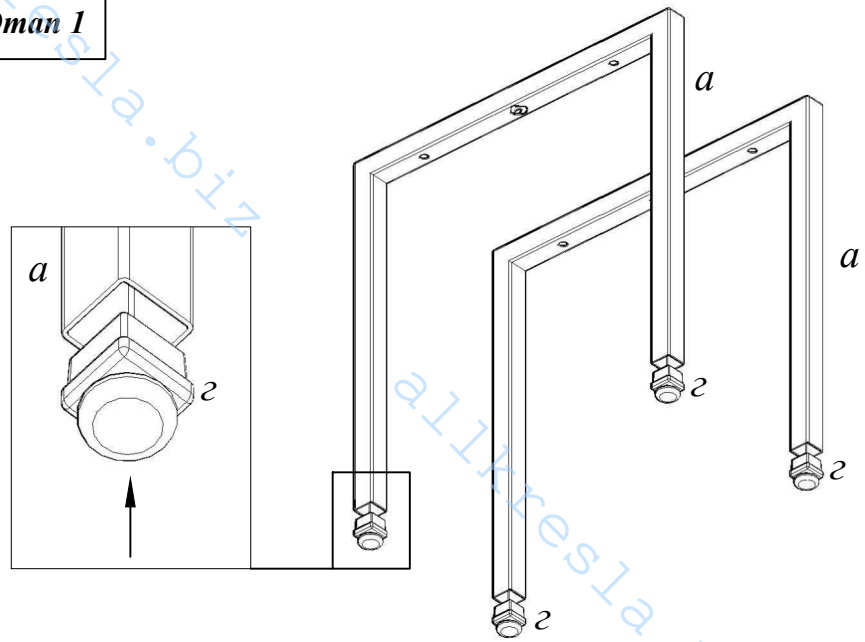

Этап 2

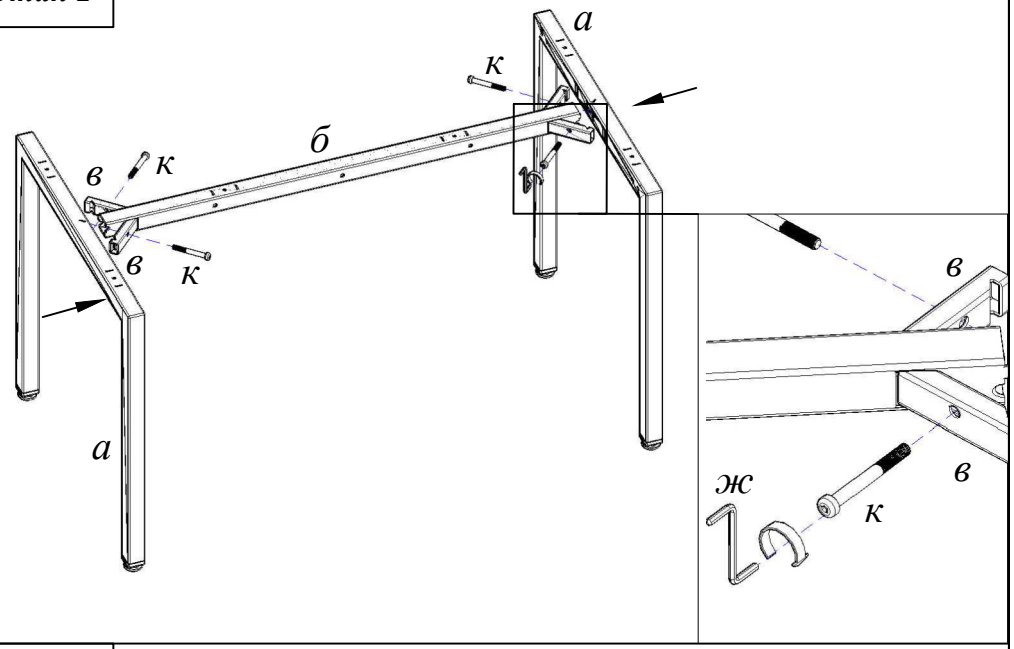

Этап 3

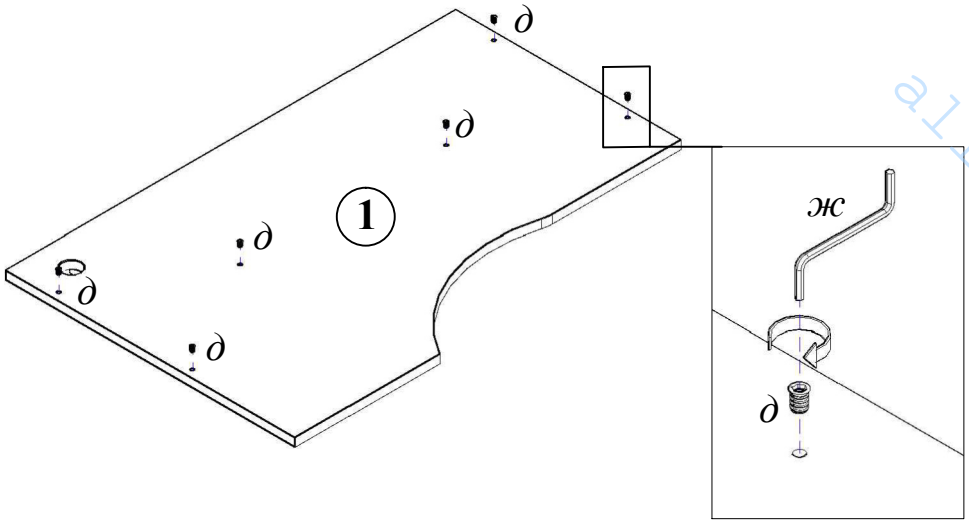

Этап 4

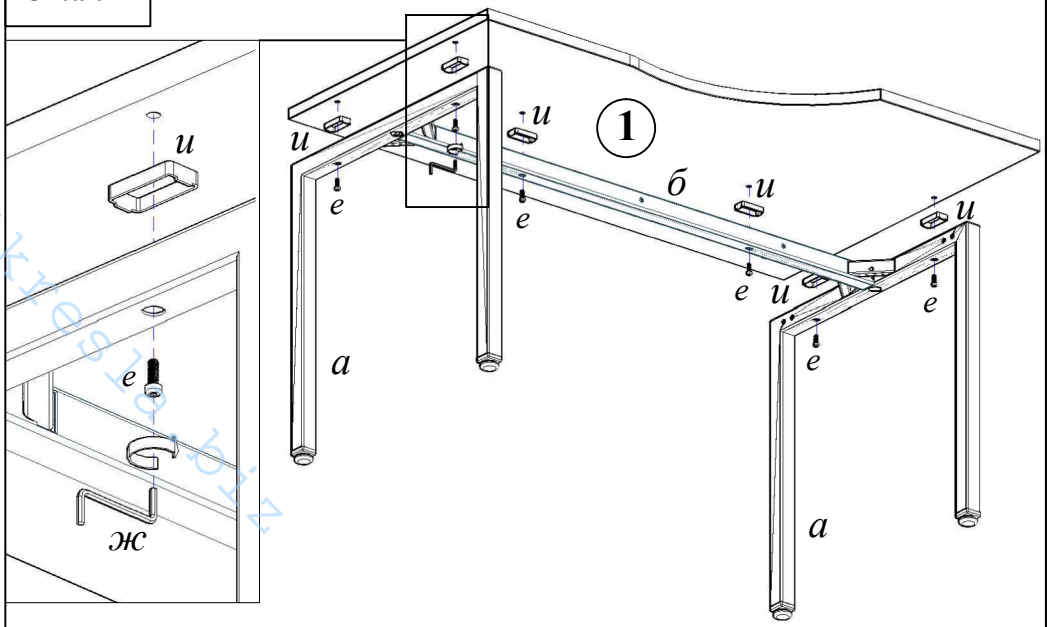

allkresla.biz