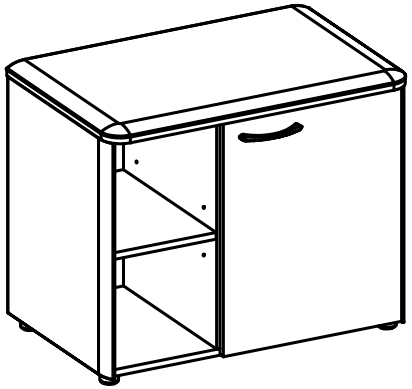

Схема сборки
Тумба под фригобар DTF 850

Габариты: 860 x 550 x 700

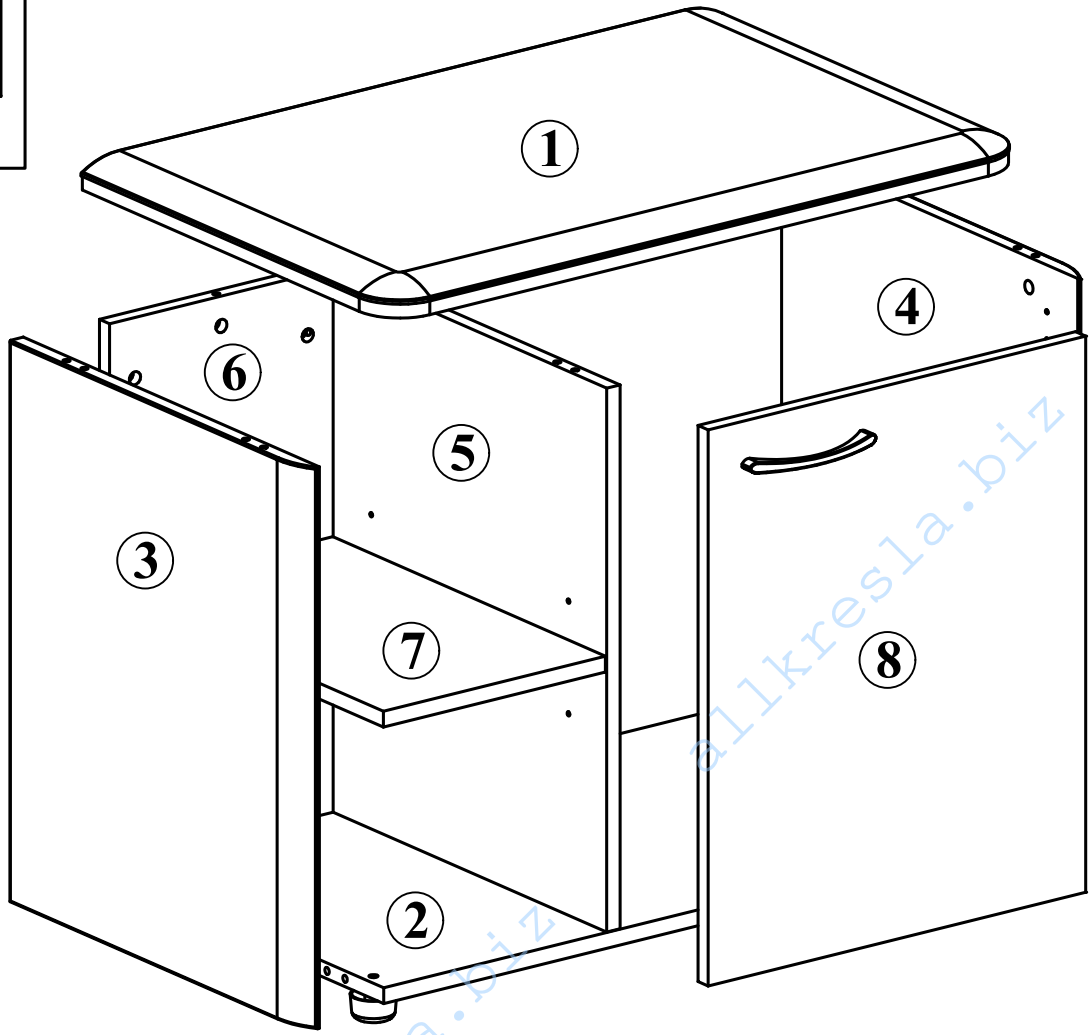

Комплектация деталей:

1.	*Стенка горизонтальная верхняя*	*1шт*
2.	*Стенка горизонтальная нижняя*	*1шт*
3.	*Стенка боковая левая*	*1шт*
4.	*Стенка боковая правая*	*1шт*
5.	*Перегородка*	*1шт*
6.	*Стенка задняя*	*1шт*
7.	*Полка*	*1шт*
8.	*Дверь*	*1шт*

Комплектация фурнитуры:

		д	*18 шт.*
а 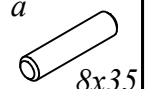 *8x35*	*14 шт.*	*е*	*4 шт.*
б 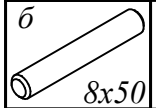 *8x50*	*2 шт.*	*ж*	*8 шт.*
в	*18 шт.*	*и*	*4 шт.*
г	*18 шт.*	*к*	*8 шт.*

ВНИМАНИЕ!!!

Предприятие-изготовитель оставляет за собой право вносить изменения в конструкцию и применять фурнитуру, отличающуюся от указанной в схеме сборки, но не ведущие к ухудшению качества и кардинальному изменению внешнего вида изделия.

allkresla.biz

DTF 850

Листов 5 | Лист 2

Этап 1

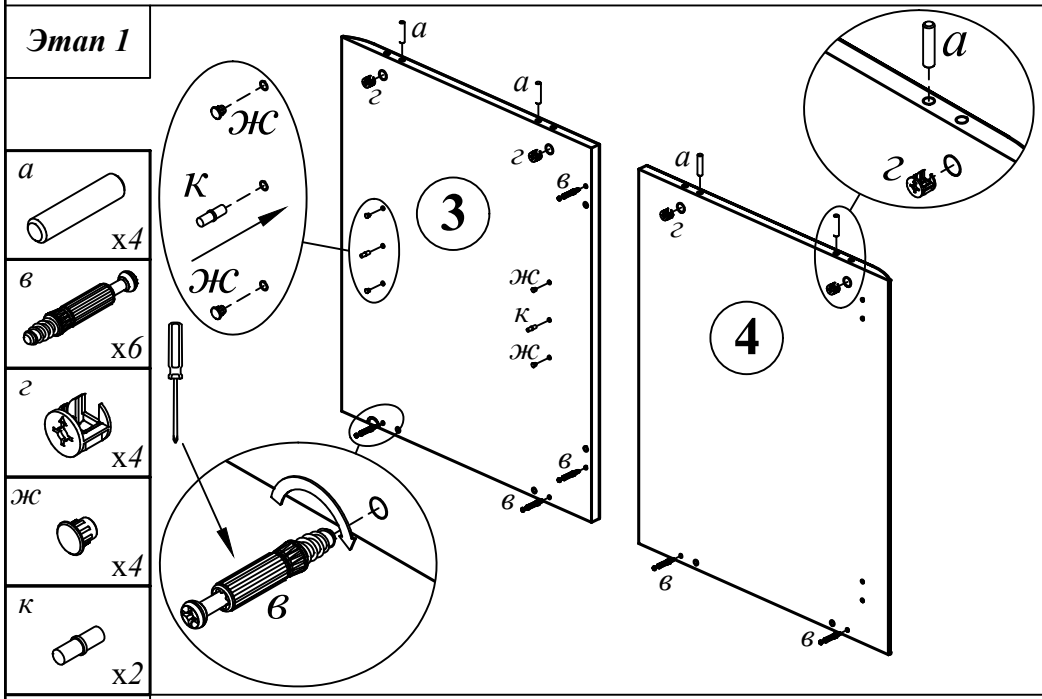

а x4
в x6
г x4
ж x4
к x2

Этап 2

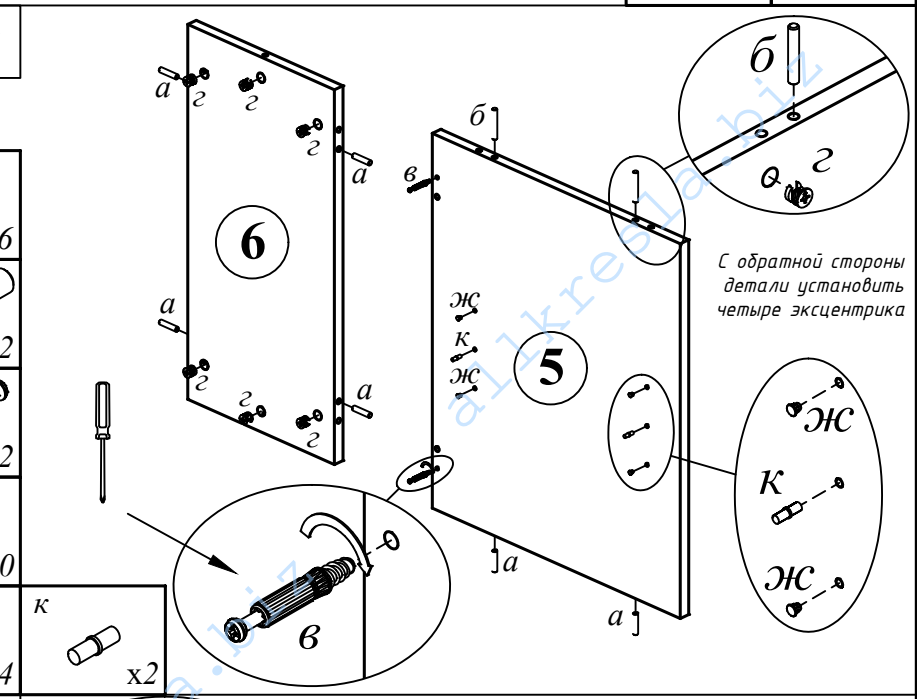

а x6
б x2
в x2
г x10
ж x4
к x2

Этап 3

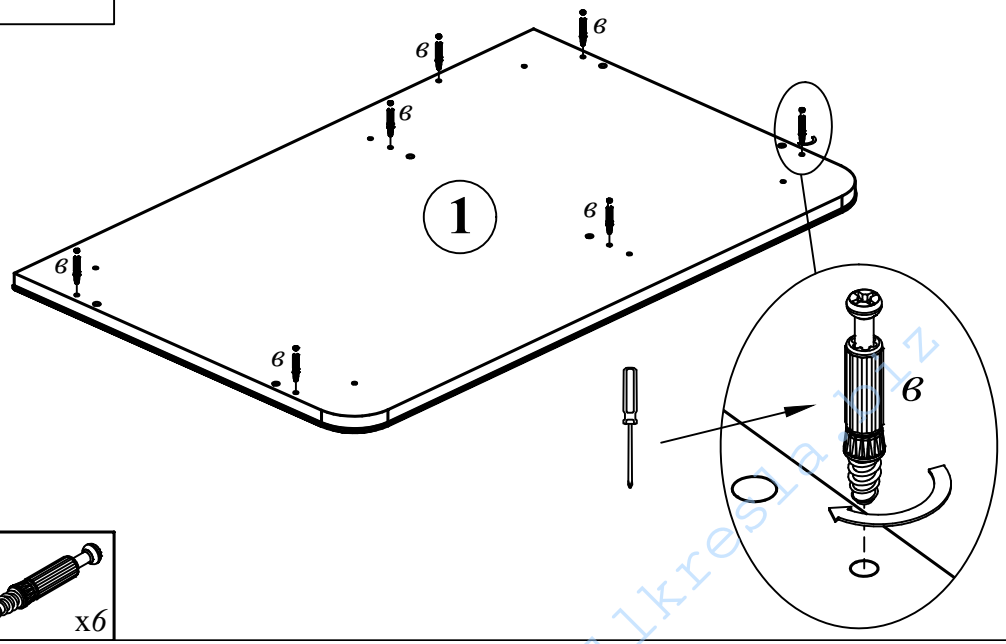

в x6

Этап 4

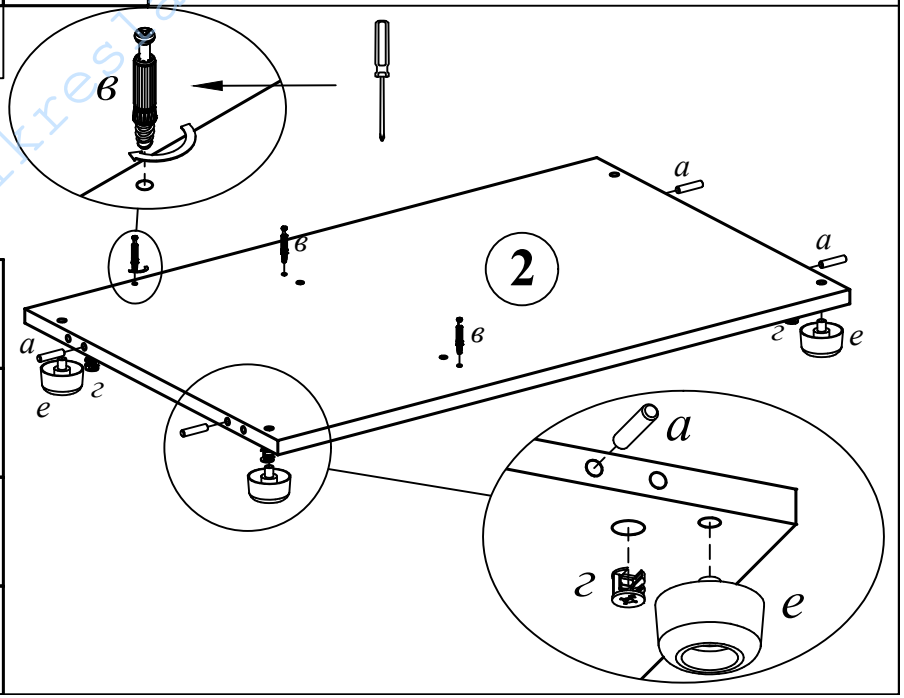

а x4
в x3
г x4
е x4

allkresla.biz

Этап 5

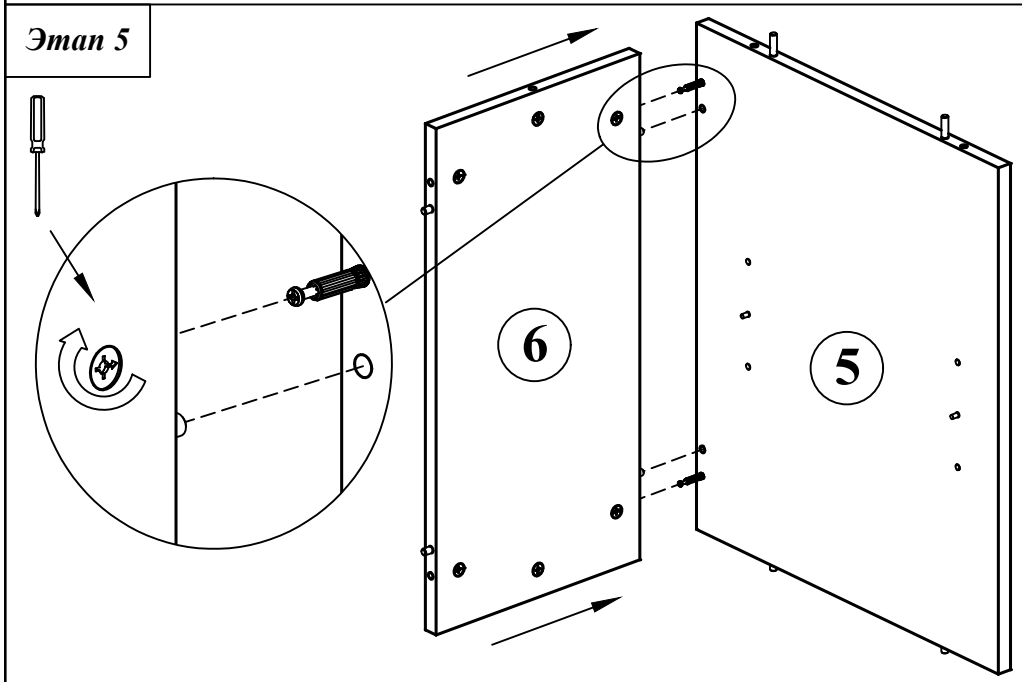

Этап 6

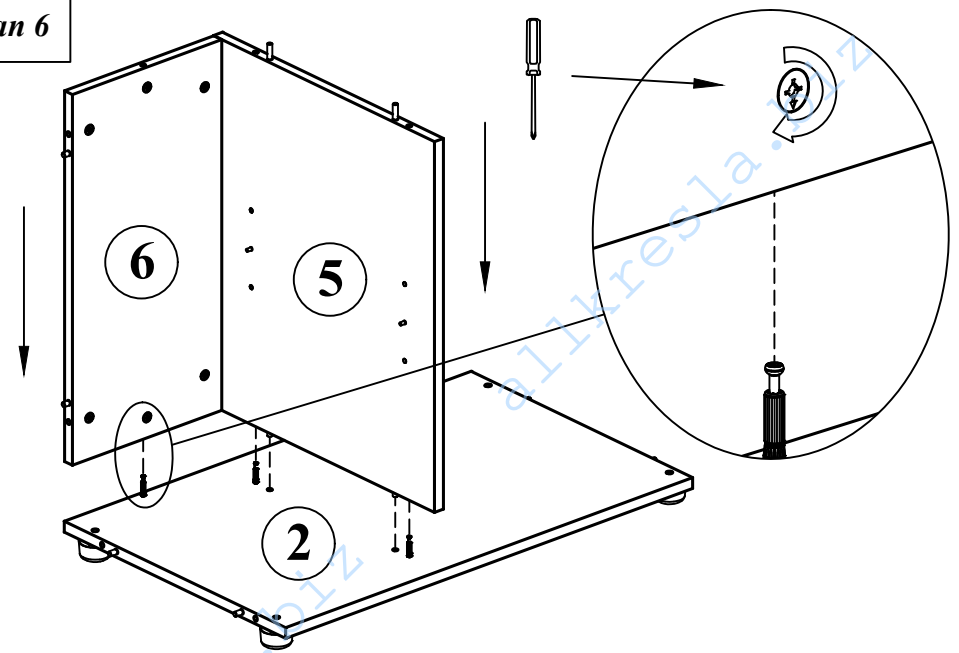

Этап 7

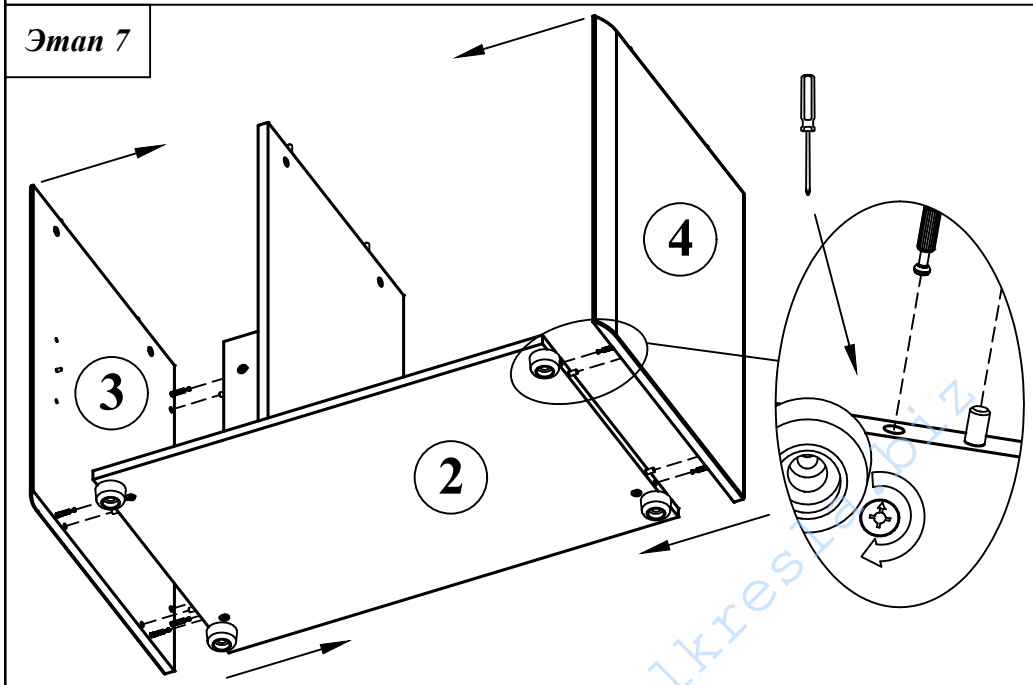

Этап 8

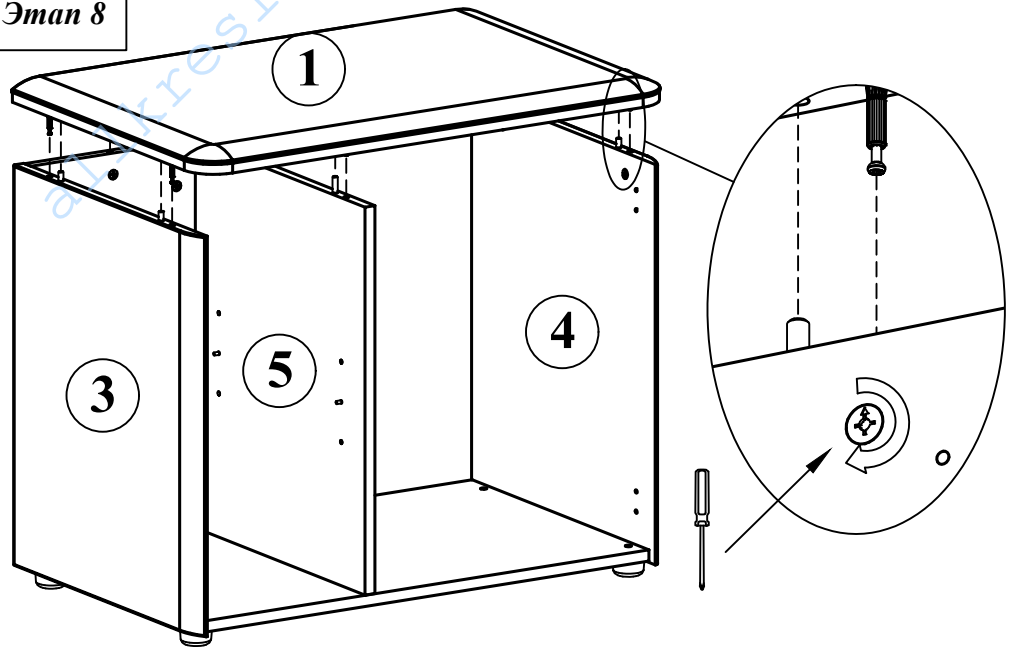

allkresla.biz

Этап 9 *Устанавливается полка (позиция №7)*

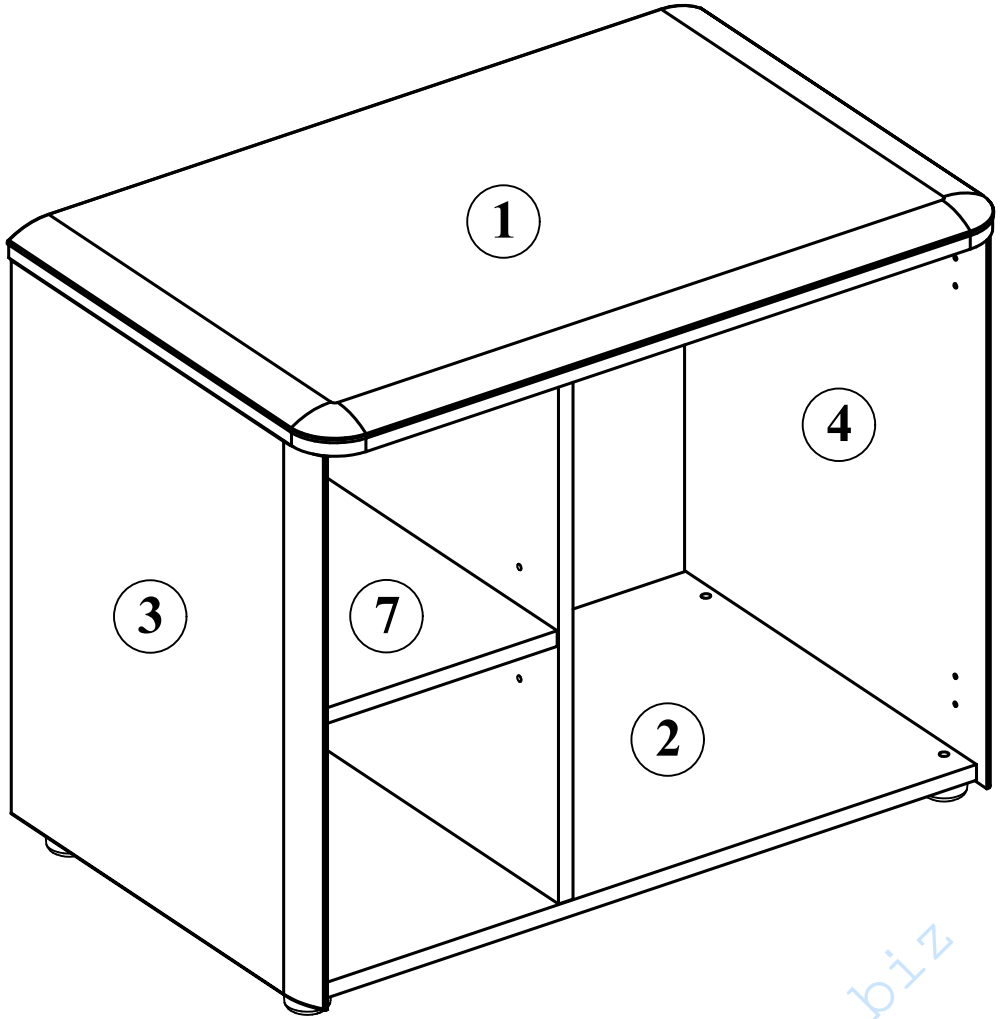

Этап 10

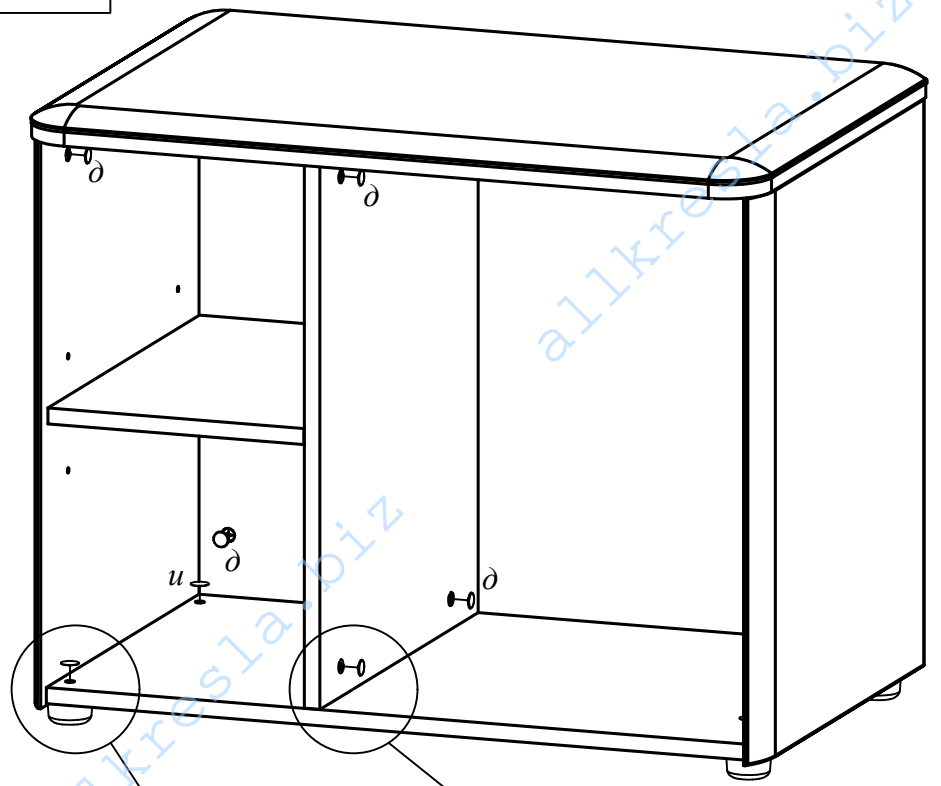

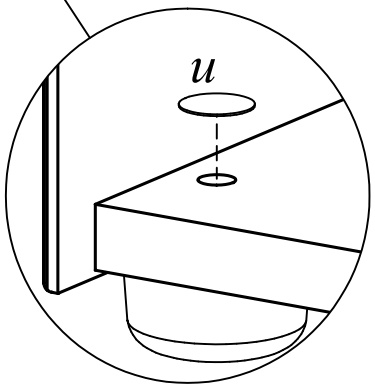

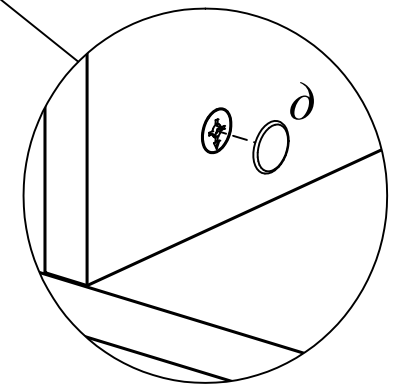

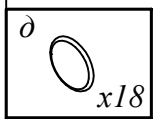

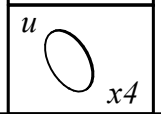

allkresla.biz

DTF 850

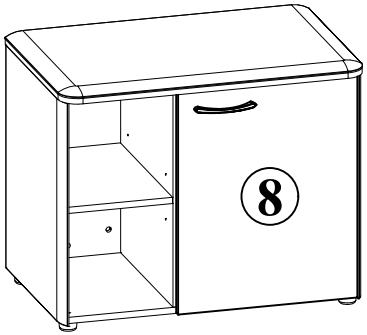

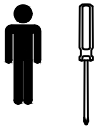

Комплектация фурнитуры:

а	1 шт.	г	2 шт.
б	2 шт.	д 6,3x13	4 шт.
в 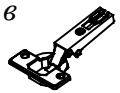	2 шт.	е 4x16	4 шт.

ВНИМАНИЕ!!!
Предприятие-изготовитель оставляет за собой право вносить изменения в конструкцию и применять фурнитуру, отличающуюся от указанной в схеме сборки, но не ведущие к ухудшению качества и кардинальному изменению внешнего вида изделия.

Этап 1

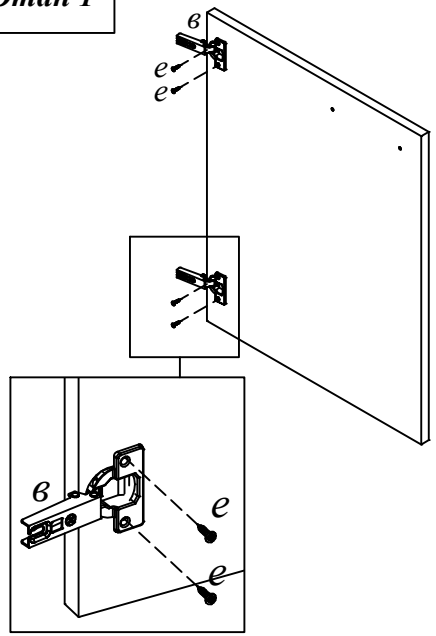

Этап 2

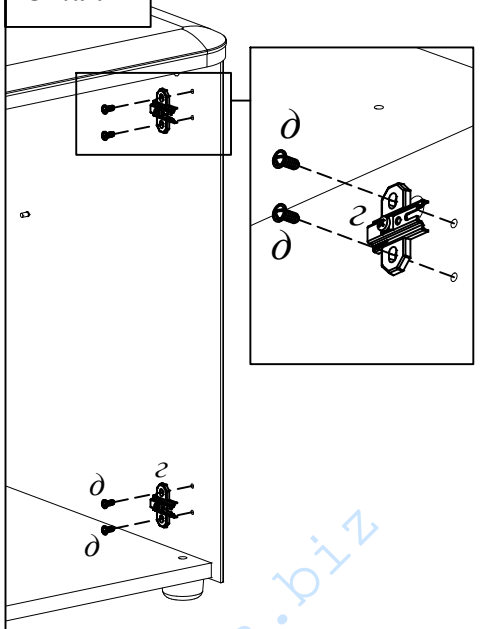

Этап 3

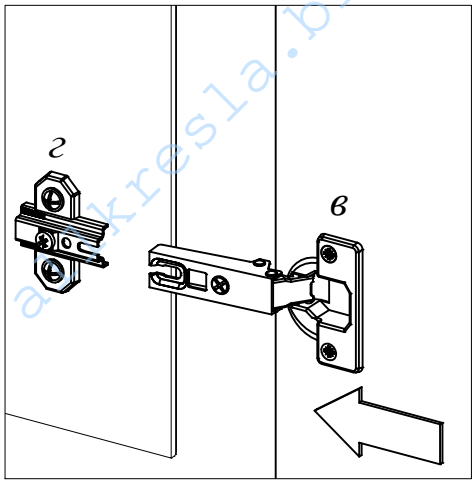

Этап 4

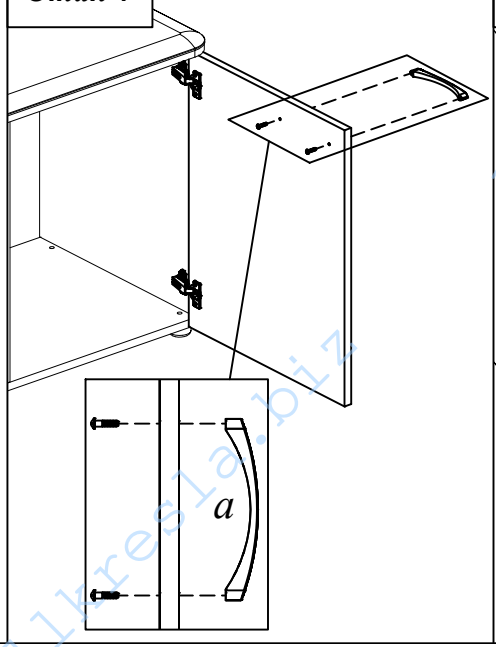

Этап 5

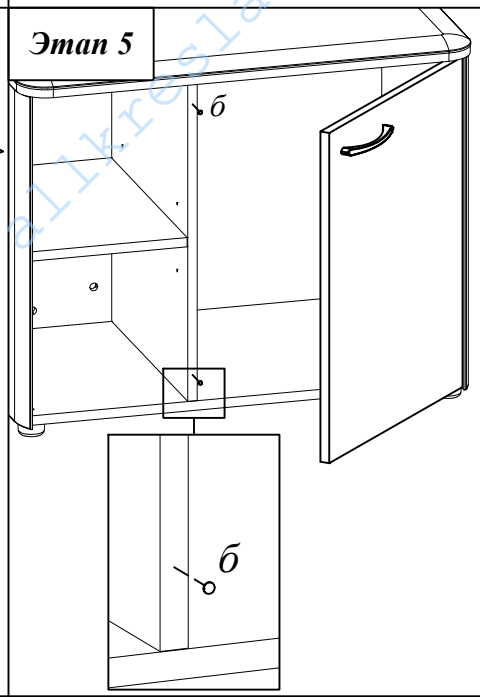

Этап 6

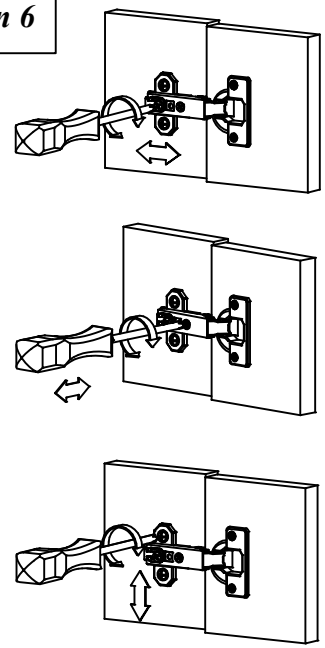

allkresla.biz