SR - 2W

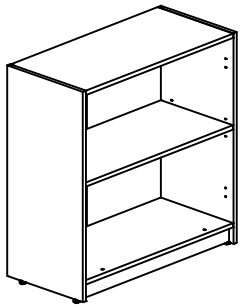

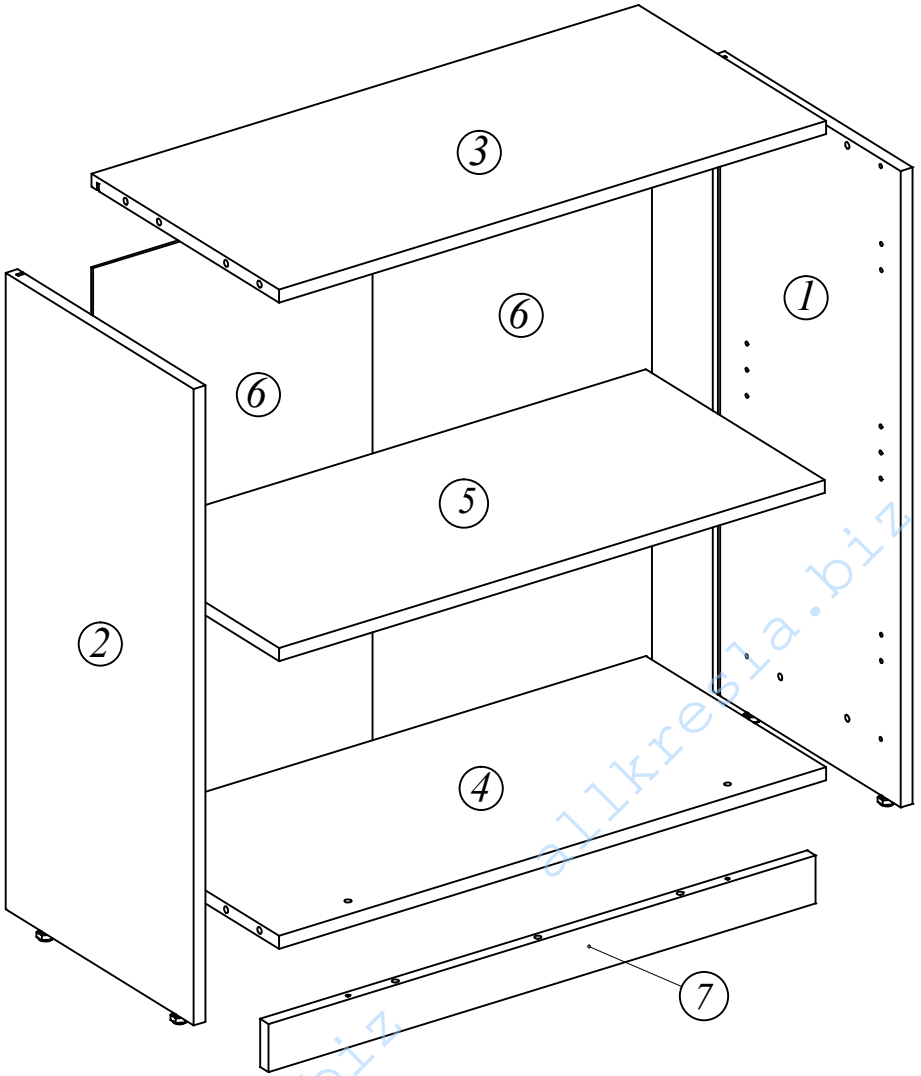

770x375x790

		2	x8
1	x11	4	x8
3 Ø15	x8	6	x2
5	x2	8	x4
7	x1	10	x4
9	x4	11	x6

allkresla.biz

I

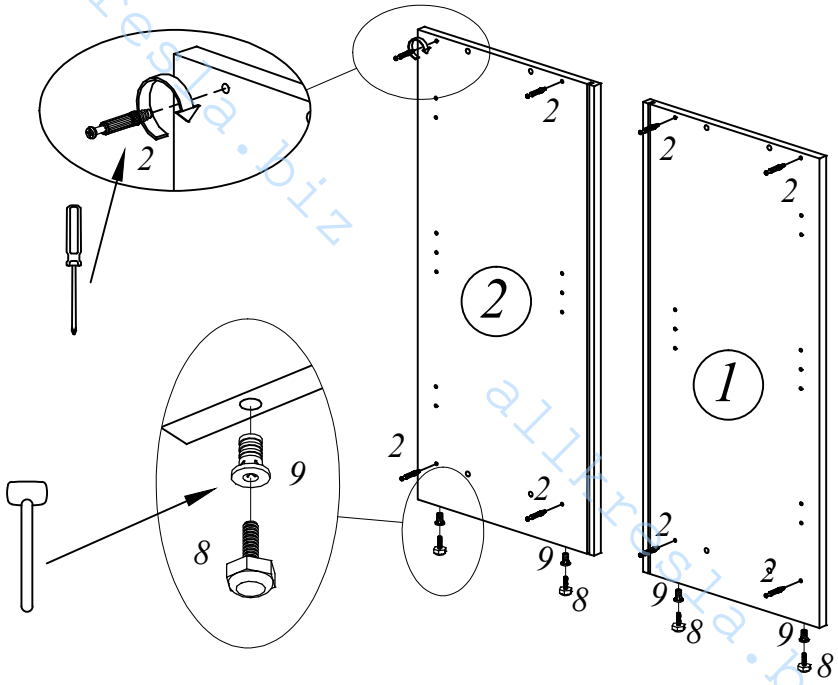

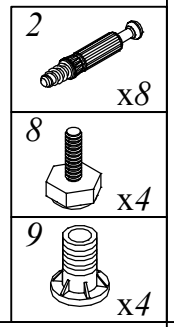

II

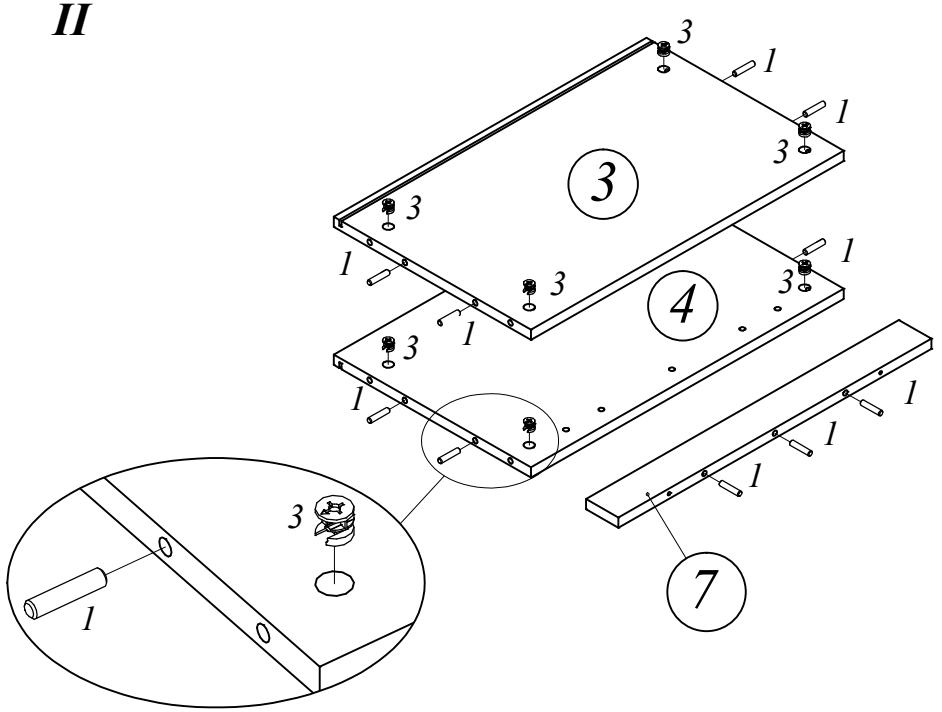

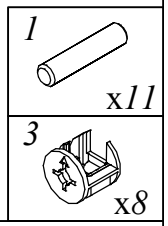

III

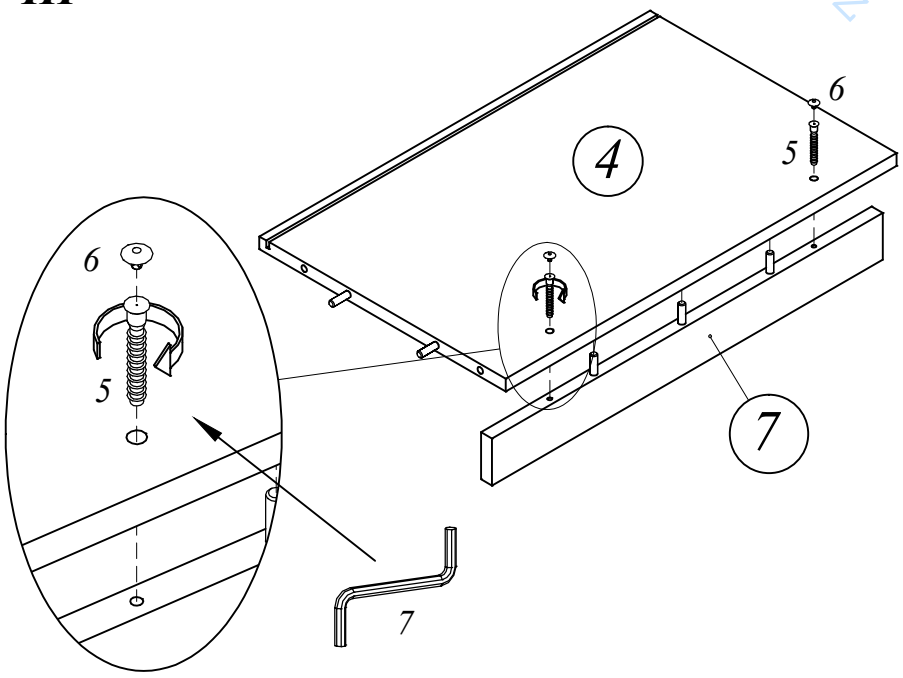

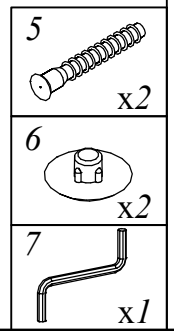

IV

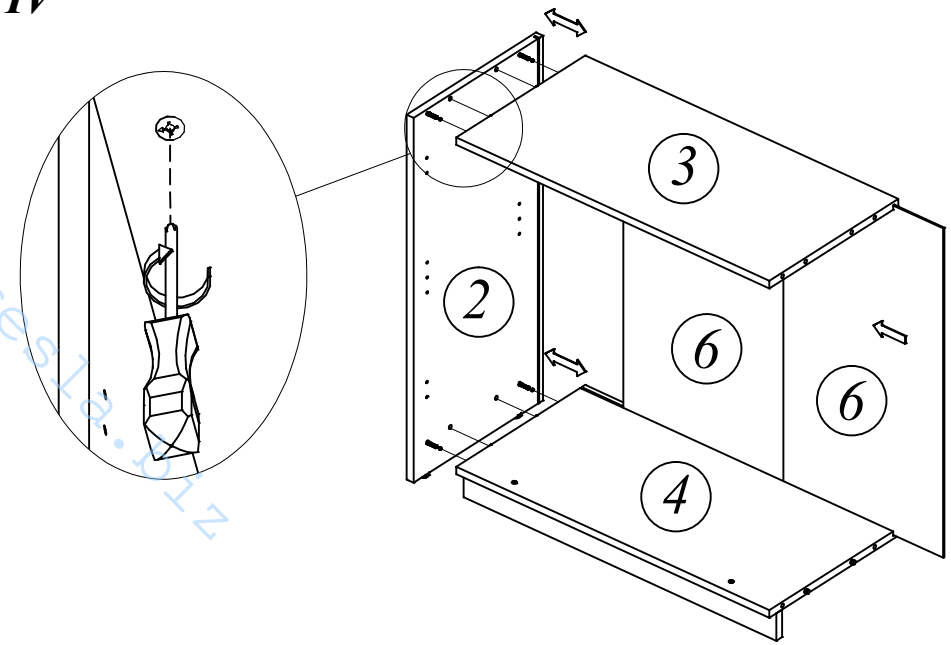

allkresla.biz

V

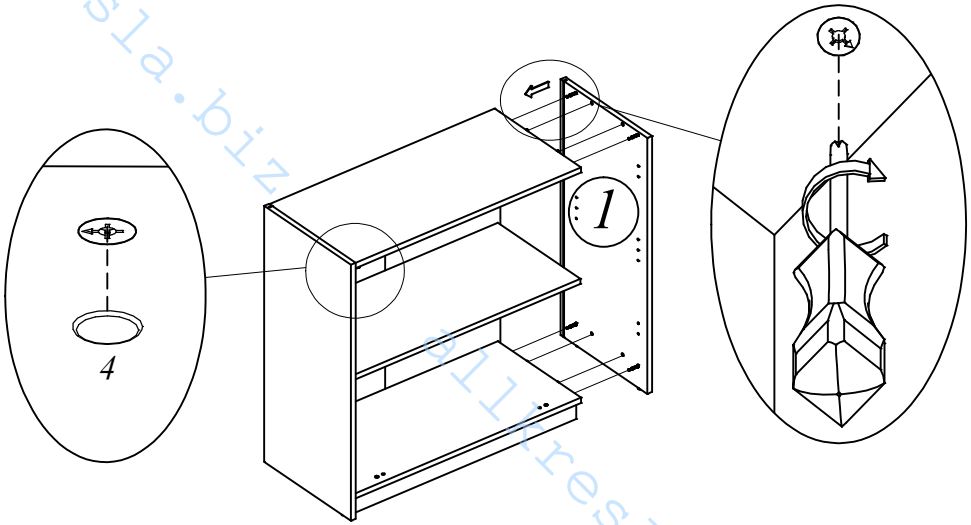

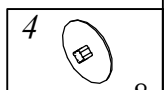

VI

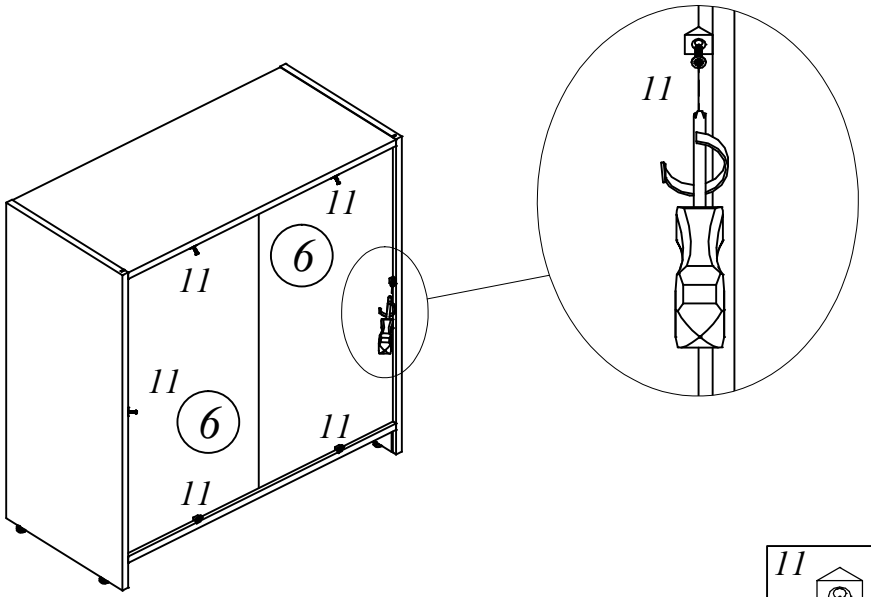

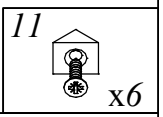

VII

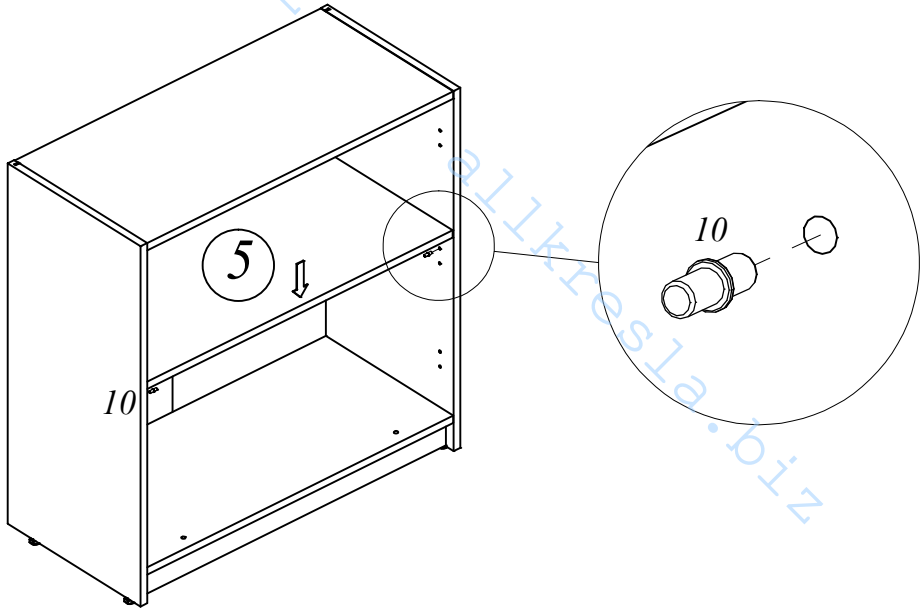

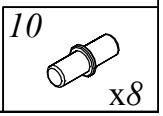

allkresla.biz