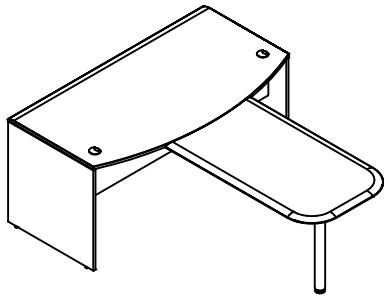

Схема сборки
Брифинг-приставка
WB 127

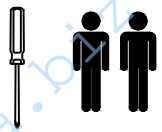

Габаритные размеры:
WB 127 - 1200x700x750 мм

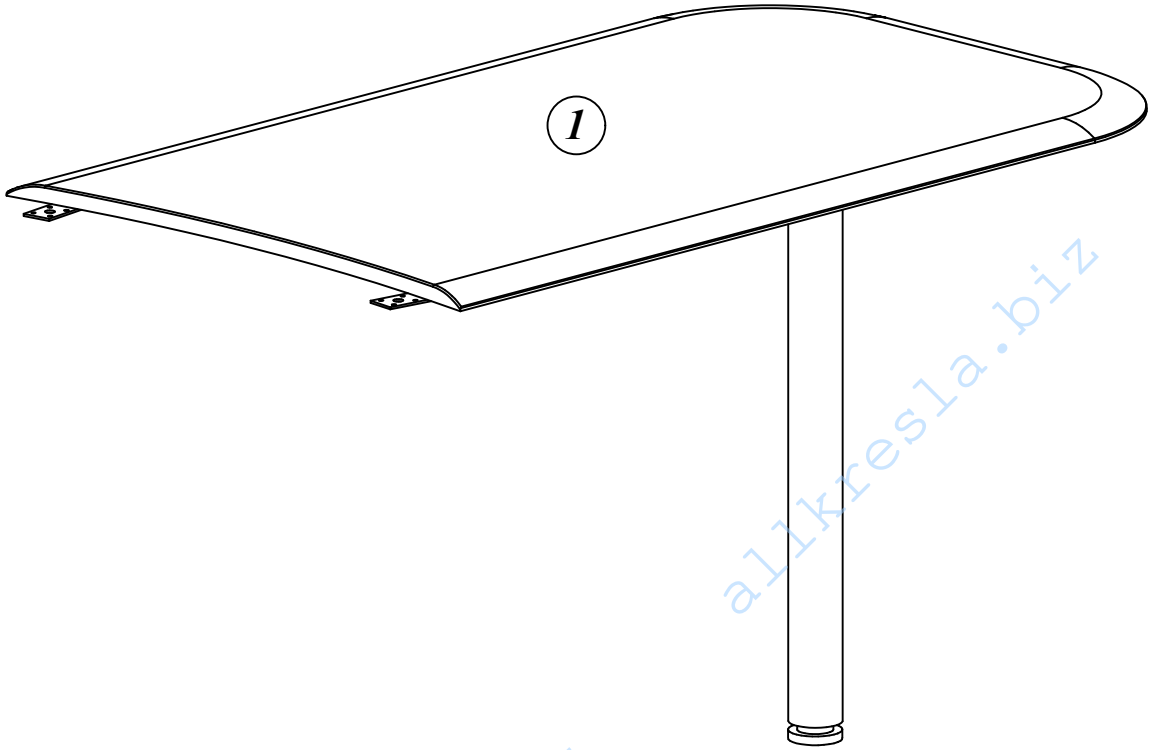

Комплектация деталей:

1. Столешница 1шт

Комплектация фурнитуры:

а 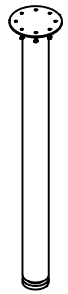	*1 комп.*
б 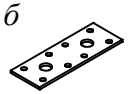	*2 шт.*
в	*16 шт.*

ВНИМАНИЕ!!!
Предприятие-изготовитель оставляет за собой право вносить изменения в конструкцию и применять фурнитуру, отличающуюся от указанной в схеме сборки, но не ведущие к ухудшению качества и кардинальному изменению внешнего вида изделия.

allkresla.biz

WB 127

Лист 2 | Листов 2

Этап 1

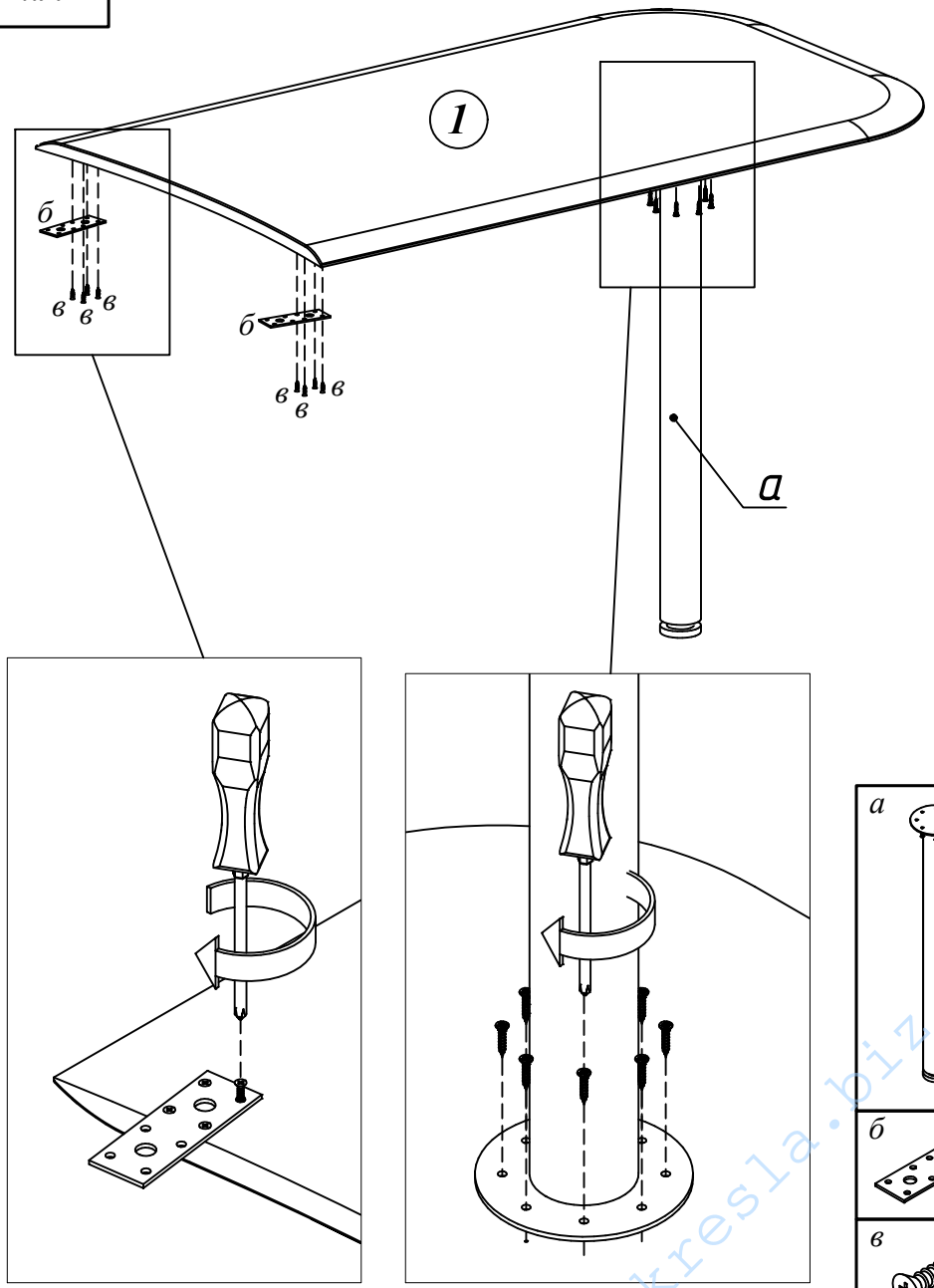

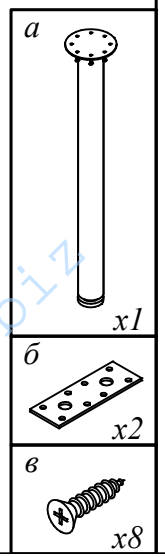

Этап 2

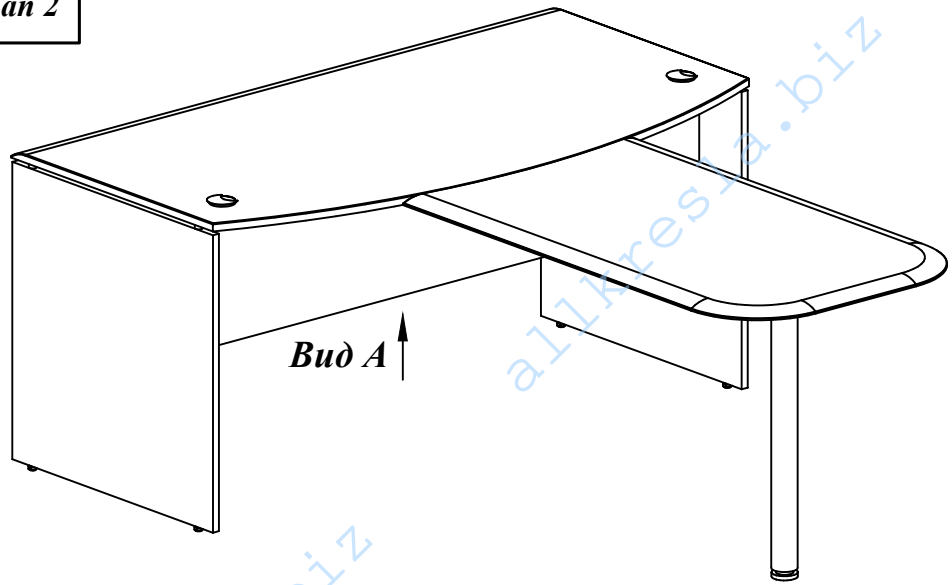

Вид А

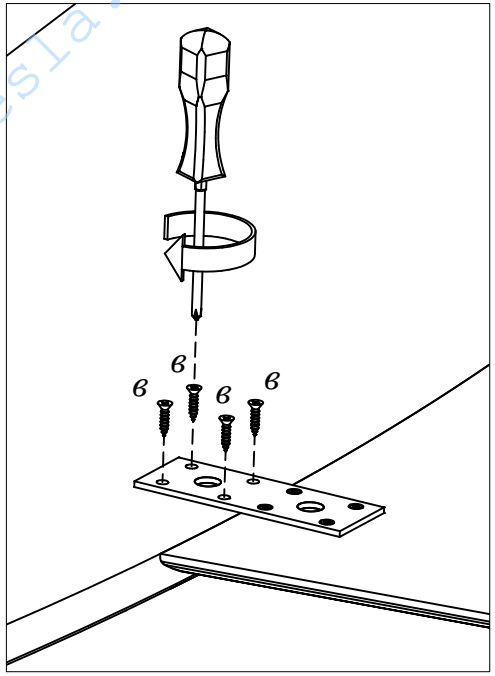

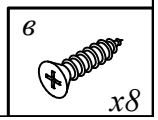

allkresla.biz