Схема сборки
Топ
WTP 43, WTP 85, WTP 128, WTP 170

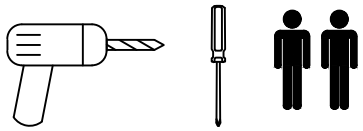

WTP 43

432x452x25 мм

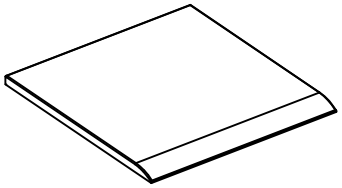

WTP 85

856x452x25 мм

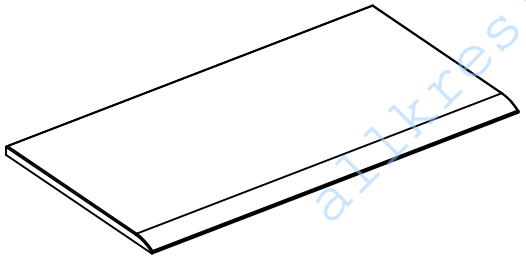

WTP 128

1282x452x25мм

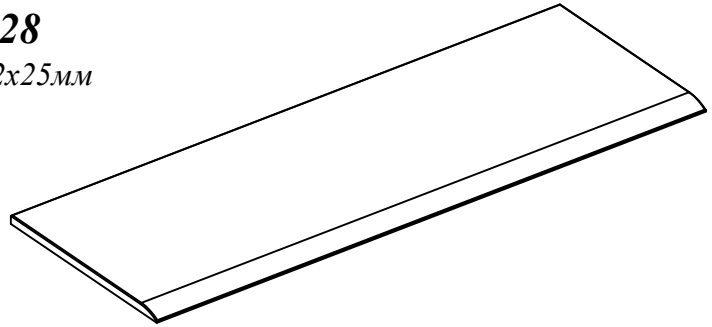

WTP 170

1706x452x25 мм

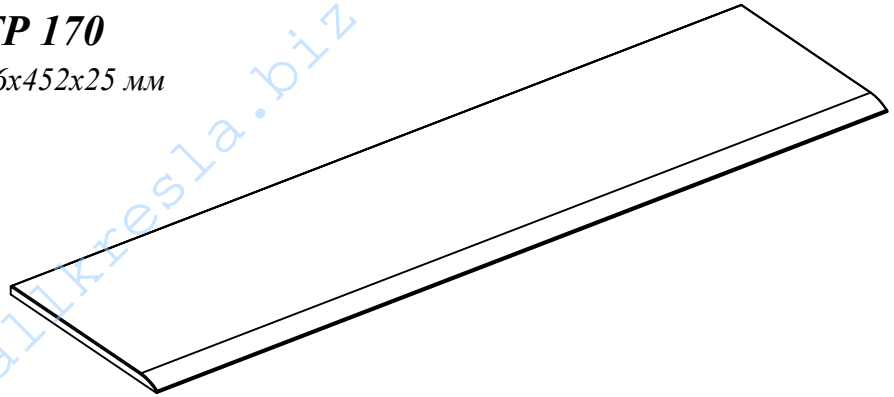

ВНИМАНИЕ!!!
Предприятие-изготовитель оставляет за собой право вносить изменения в конструкцию и применять фурнитуру, отличающуюся от указанной в схеме сборки, но не ведущие к ухудшению качества и кардинальному изменению внешнего вида изделия.

Комплектация фурнитуры:

	WTP 43	*WTP 85*	*WTP 128*	*WTP 170*
а	*4 шт.*	*4 шт.*	*6 шт.*	*8 шт.*
б	-	*2 шт.*	*4 шт.*	*6 шт.*

allkresla.biz

WTP 43, WTP 85, WTP 128, WTP 170

Листов 2 | **Лист 2**

Этап 1

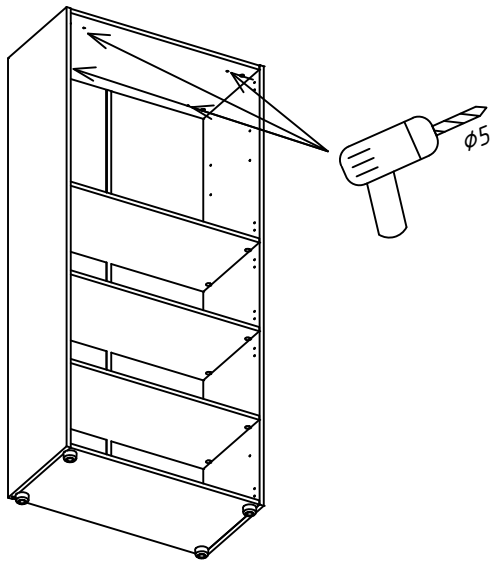

Этап 2

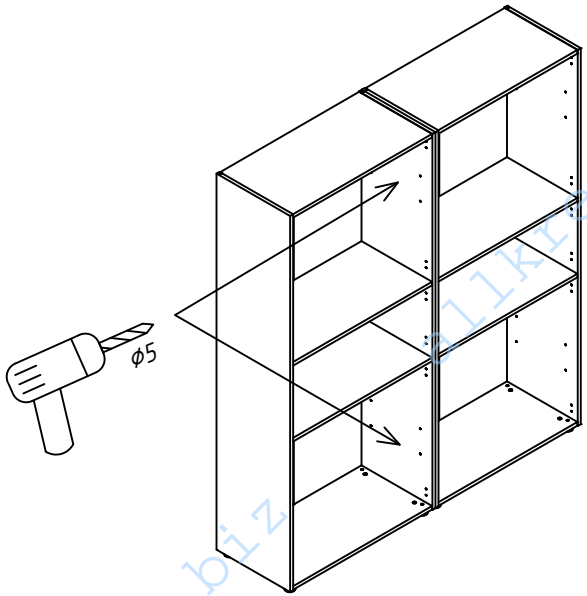

Этап 3

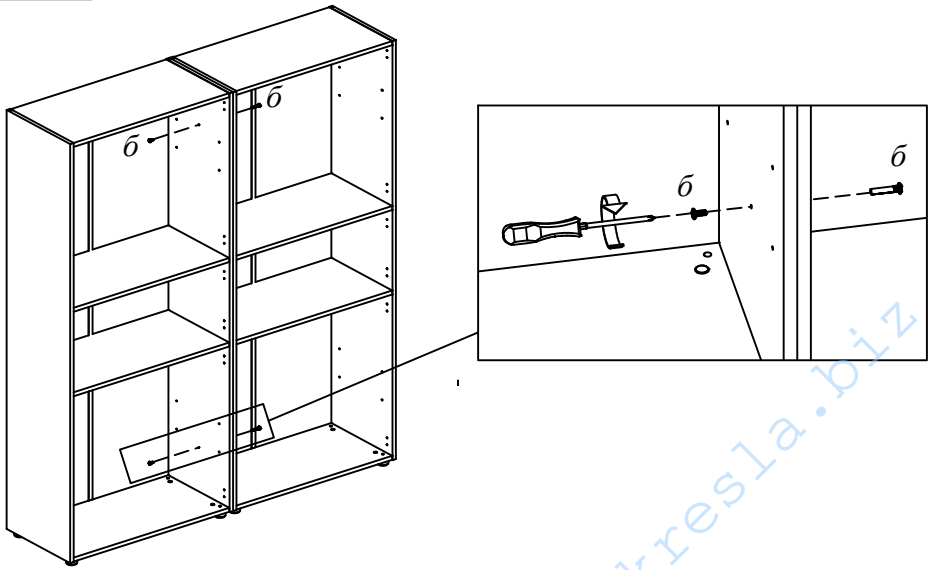

Этап 4

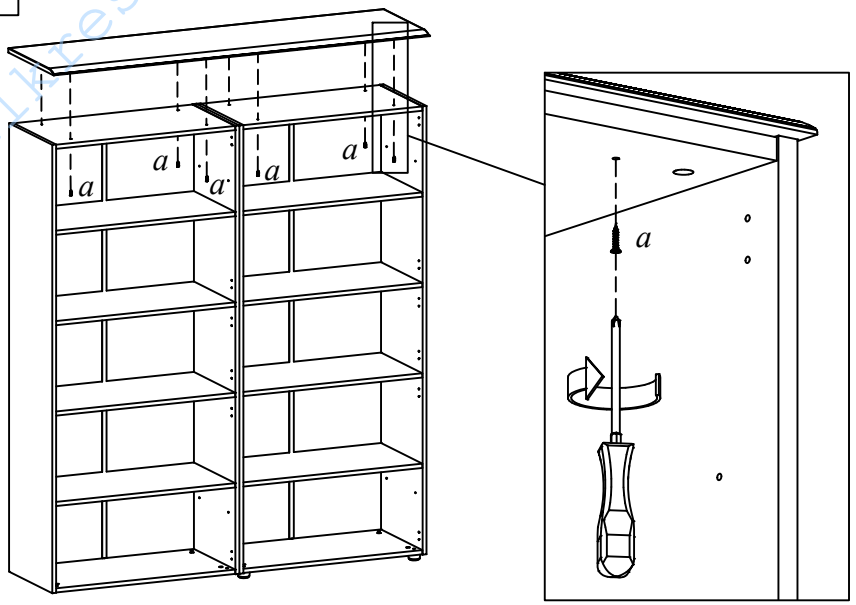

allkresla.biz