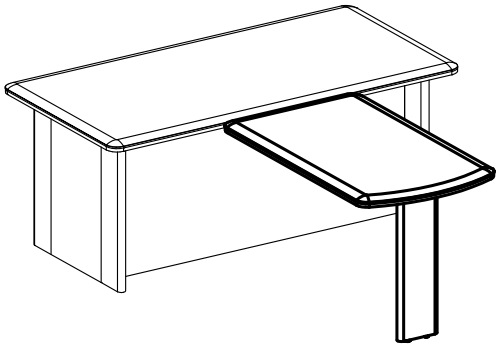

Схема сборки
Брифинг-приставка DB 127

Габариты: 1200 x 700 x 750

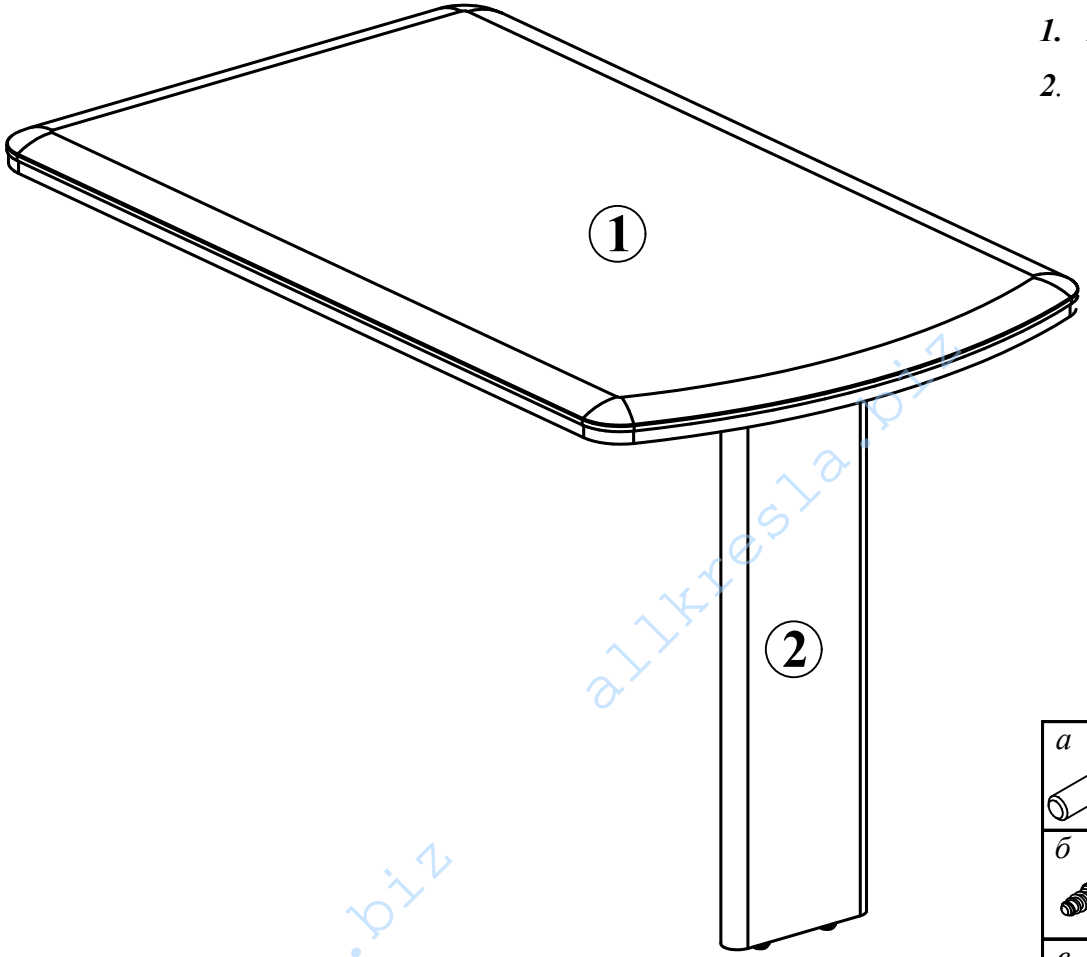

Комплектация деталей:

1.	*Брифинг*	*1шт*
2.	*Опора*	*1шт*

Комплектация фурнитуры:

а 8x50	*2 шт.*	*д*	*2 шт.*
б	*2 шт.*	*е*	*2 шт.*
в	*2 шт.*	*ж*	*2 шт.*
г	*2 шт.*	*и* 3,5x16	*16 шт.*

ВНИМАНИЕ!!!

Предприятие-изготовитель оставляет за собой право вносить изменения в конструкцию и применять фурнитуру, отличающуюся от указанной в схеме сборки, но не ведущие к ухудшению качества и кардинальному изменению внешнего вида изделия.

allkresla.biz

DB 127

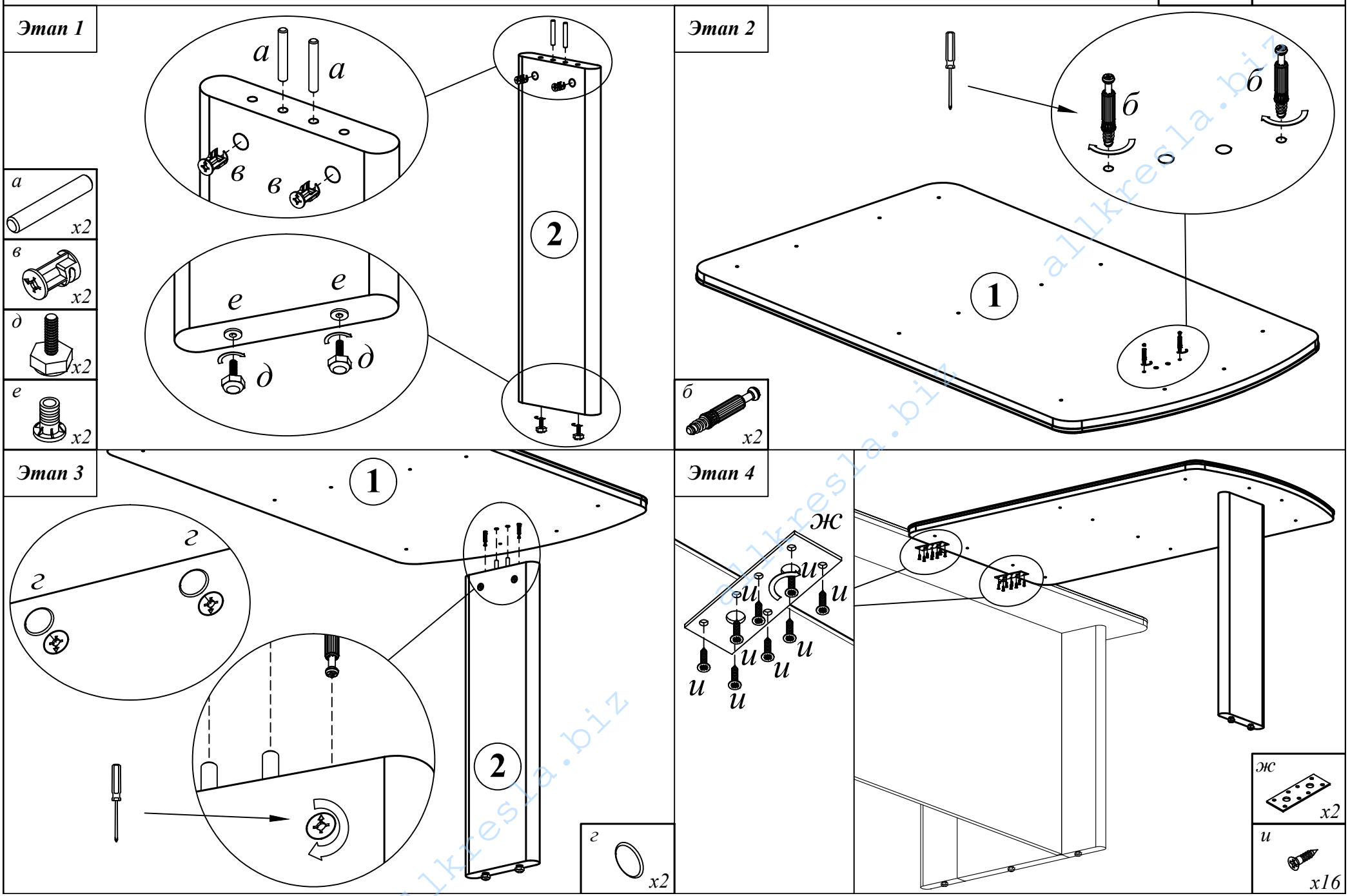

allkresla.biz