Схема сборки
Топ DP 847, DP 1747, DP 2147

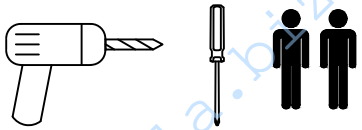

DP 847
892x470x19мм

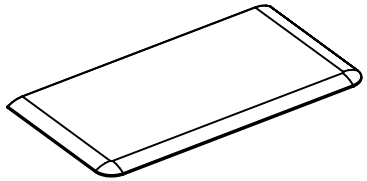

DP 1747
1742x470x19мм

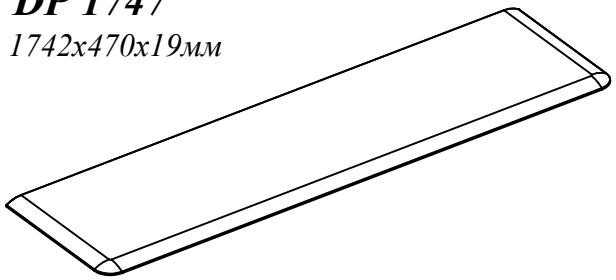

DP 2147
2168x470x19мм

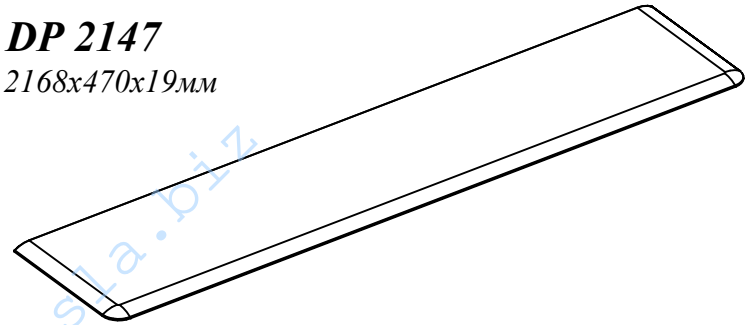

ВНИМАНИЕ!!!
Предприятие-изготовитель оставляет за собой право вносить изменения в конструкцию и применять фурнитуру, отличающуюся от указанной в схеме сборки, но не ведущие к ухудшению качества и кардинальному изменению внешнего вида изделия.

Комплектация фурнитуры:

	DP 847	*DP 1747*	*DP 2147*
а	*4 шт.*	*8 шт.*	*8 шт.*
б	-	*2шт.*	*4 шт.*

allkresla.biz

DP 847, DP 1747, DP 2147

Этап 1

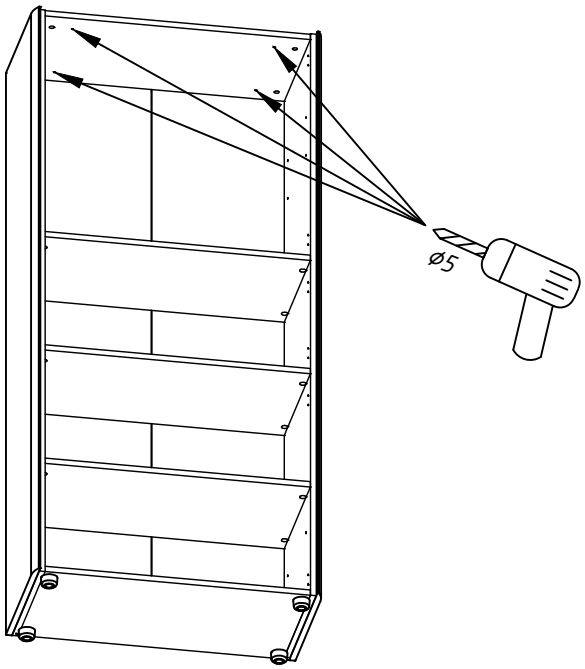

Этап 2

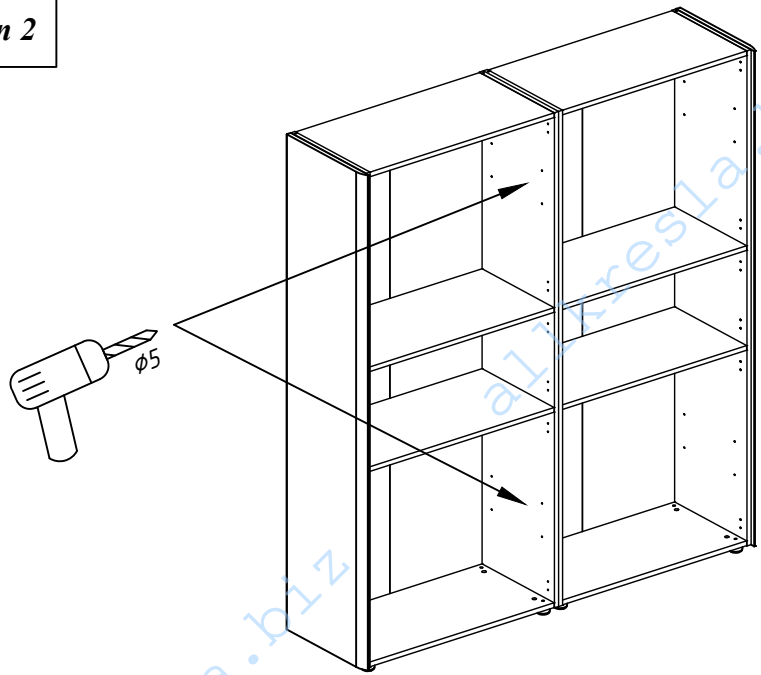

Этап 3

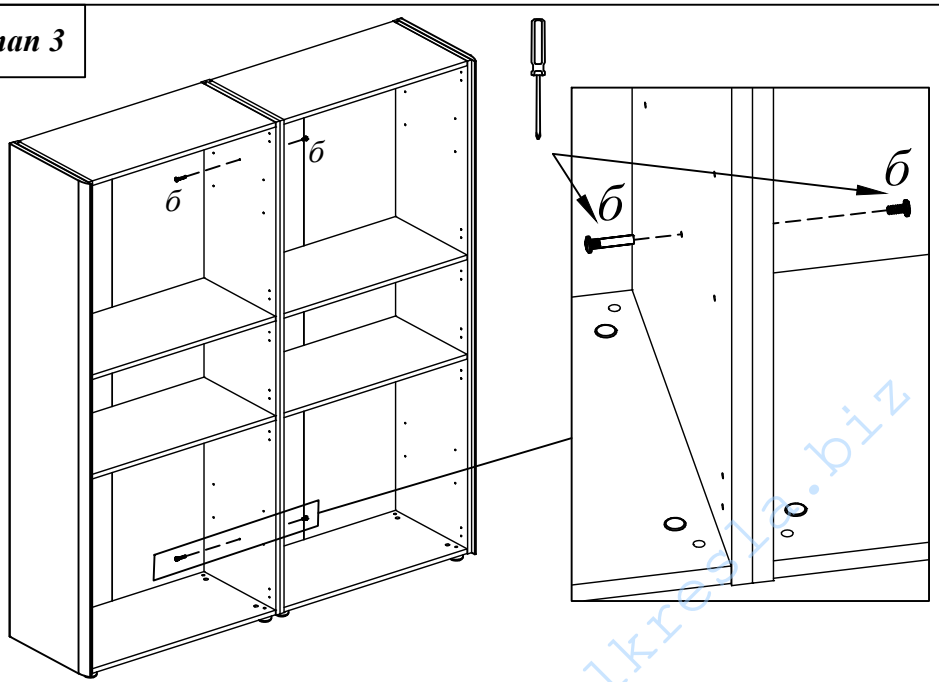

Этап 4

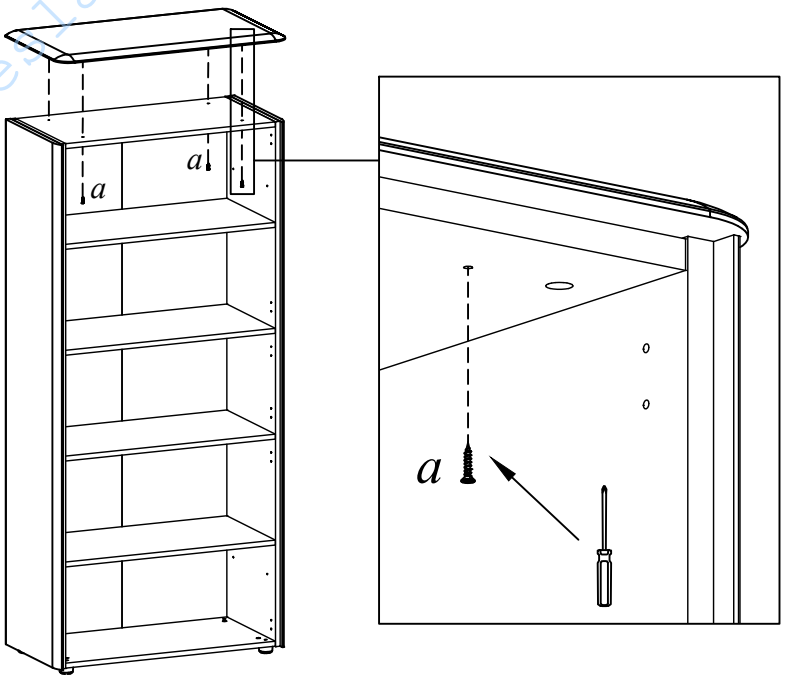

allkresla.biz