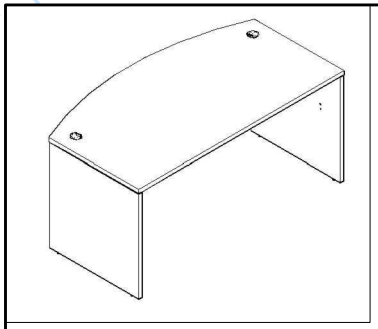

# Схема сборки
# Стол руководителя
# ХЕТ 169, ХЕТ 189

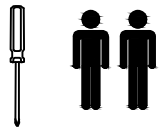

**Габаритные размеры:**

*ХЕТ 169 - 1600x867x750 мм*
*ХЕТ 189 - 1800x914x750 мм*

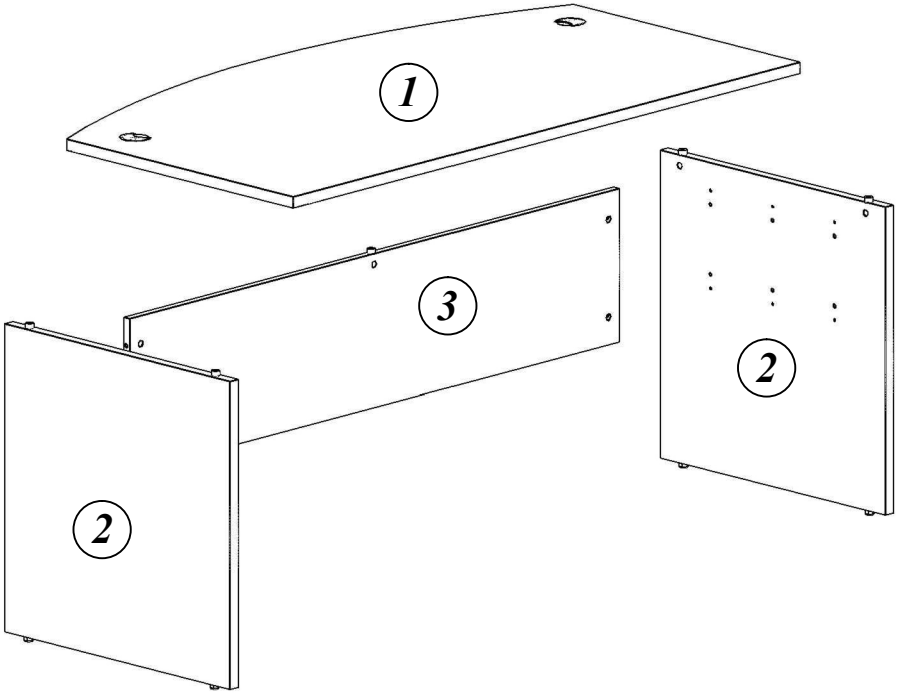


**Комплектация деталей:**

1. Столешница 1шт
2. Стенка боковая 2шт
3. Царга 1шт

**Комплектация фурнитуры:**

| | | | |
|---|---|---|---|
| а | 9 шт. | е | 4 шт. |
| б | 9 шт. | ж | 2 шт. |
| в | 9 шт. | и | 5 шт. |
| г | 4 шт. | к Ø8 | 8 шт. |
| д | 4 шт. | л Ø5 | 8 шт. |

**ВНИМАНИЕ!!!**

**Предприятие-изготовитель оставляет за собой право вносить изменения в конструкцию и применять фурнитуру, отличающуюся от указанной в схеме сборки, но не ведущие к ухудшению качества и кардинальному изменению внешнего вида изделия.**

# XET 169, XET 189



## Этап 1

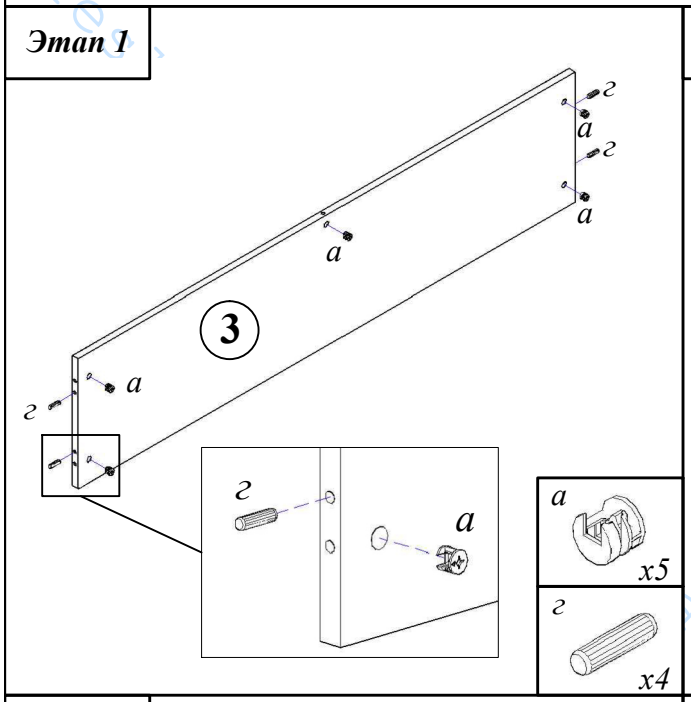


## Этап 2

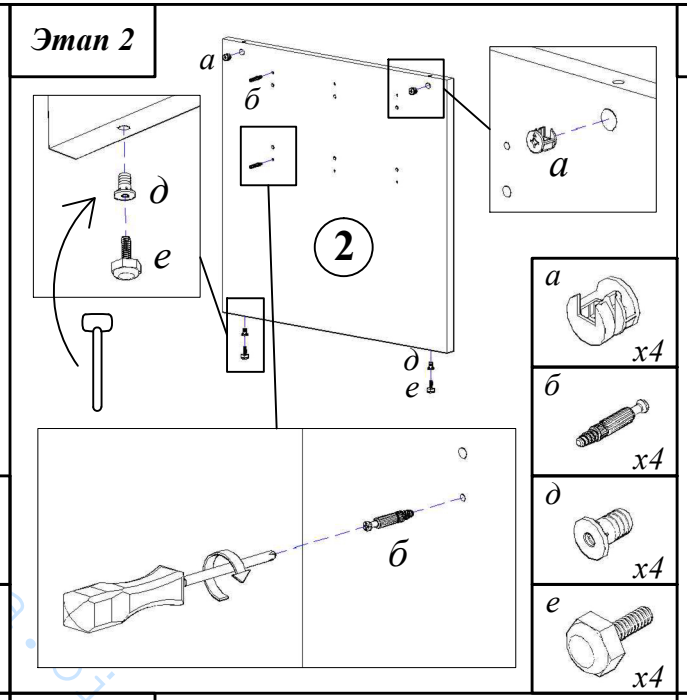


## Этап 3

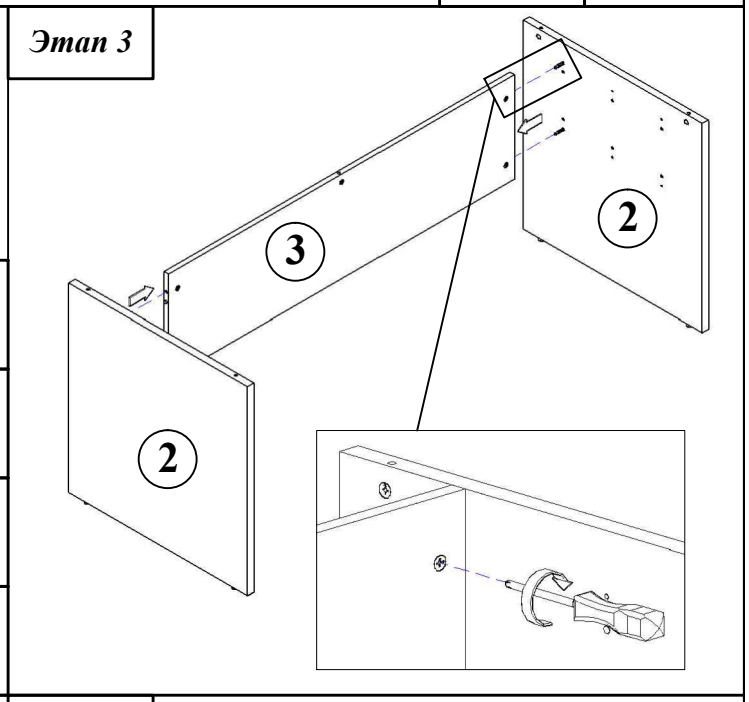


## Этап 4

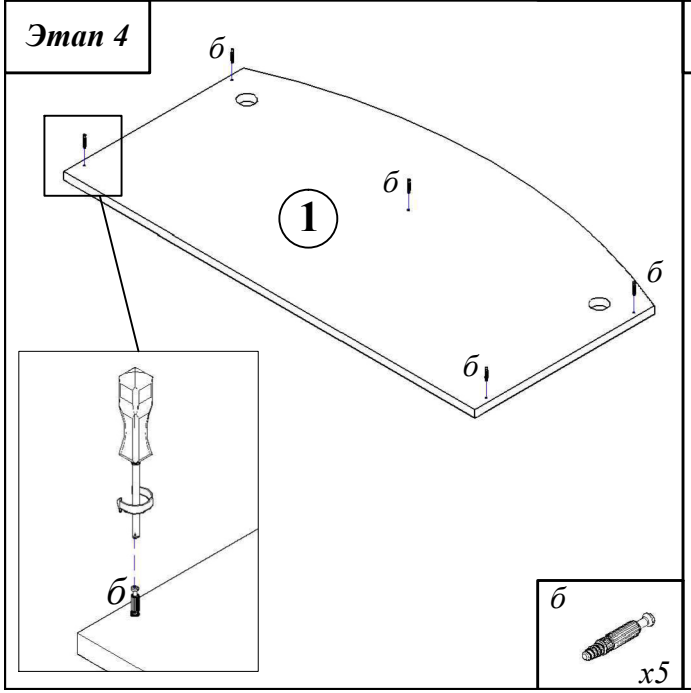


## Этап 5

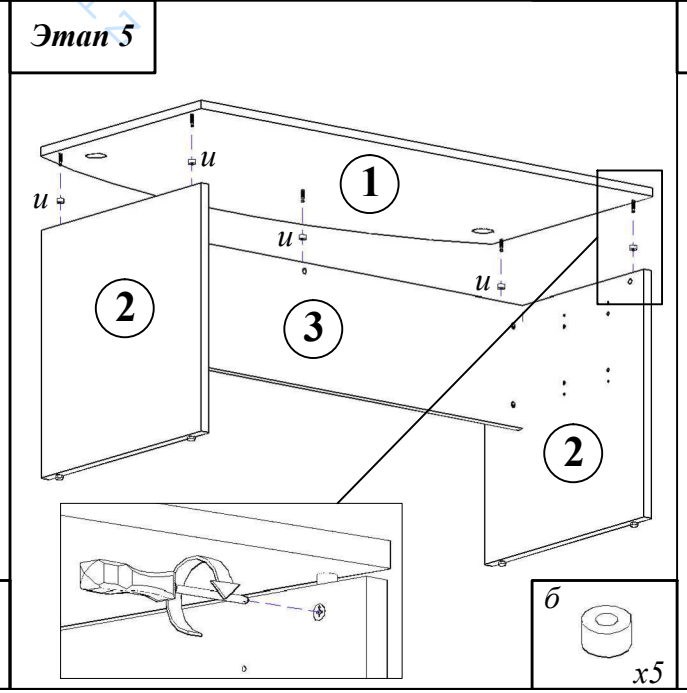


## Этап 6

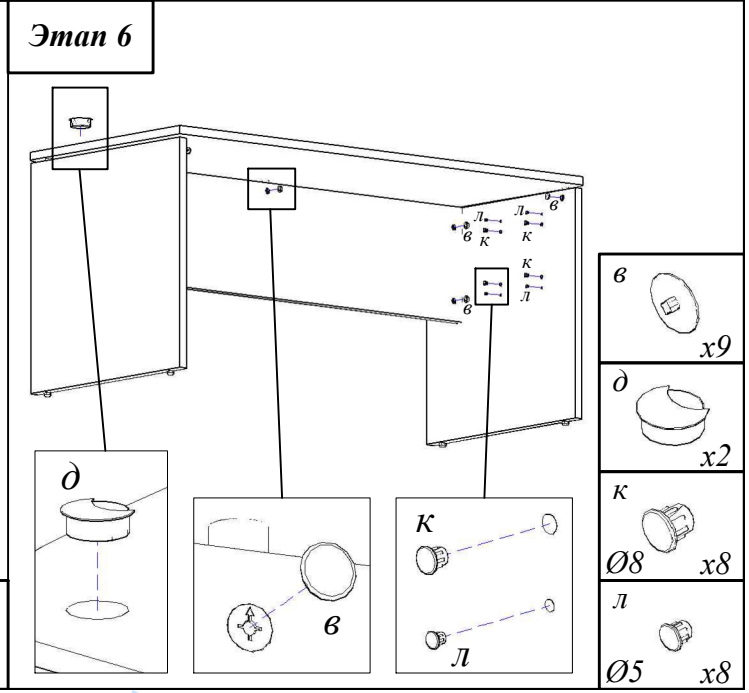


alkreg.