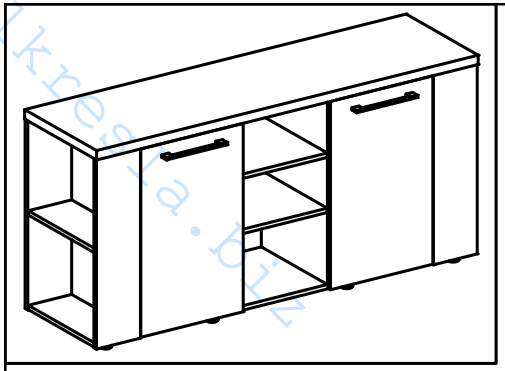

Схема сборки
Тумба под фригобар ATF 170

Габариты: *1722 x 490 x 835*

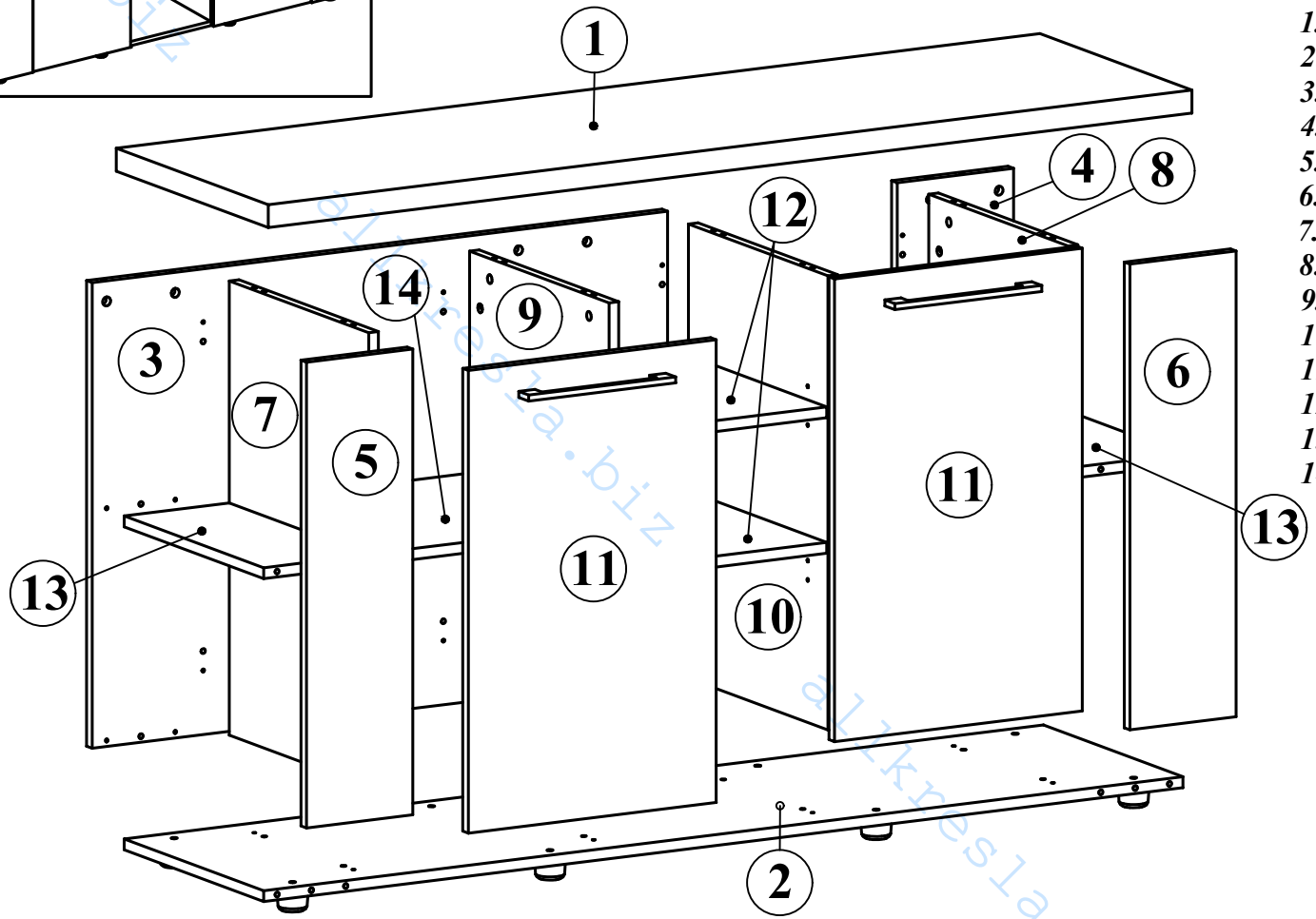

Комплектация деталей:

1. *Панель верхняя горизонтальная*	*1шт*
2. *Панель нижняя горизонтальная*	*1шт*
3. *Задняя стенка большая*	*1шт*
4. *Задняя стенка малая*	*1шт*
5. *Лицевая панель левая*	*1шт*
6. *Лицевая панель правая*	*1шт*
7. *Боковина левая*	*1шт*
8. *Боковина правая*	*1шт*
9. *Перегородка левая*	*1шт*
10. *Перегородка правая*	*1шт*
11. *Дверь*	*2шт*
12. *Полка центральная*	*2шт*
13. *Полка малая*	*2шт*
14. *Полка*	*1шт*

Комплектация фурнитуры:

		д *Ø5*	*24 шт.*
а	*38 шт.*	*е* *h-27*	*8 шт.*
б	*52 шт.*	*ж*	*1 шт.*
в	*52 шт.*	*и*	*12 шт.*
г	*52 шт.*	*к*	*4 шт.*

ВНИМАНИЕ!!!

Предприятие-изготовитель оставляет за собой право вносить изменения в конструкцию и применять фурнитуру, отличающуюся от указанной в схеме сборки, но не ведущие к ухудшению качества и кардинальному изменению внешнего вида изделия.

alikresla.biz

ATF 170

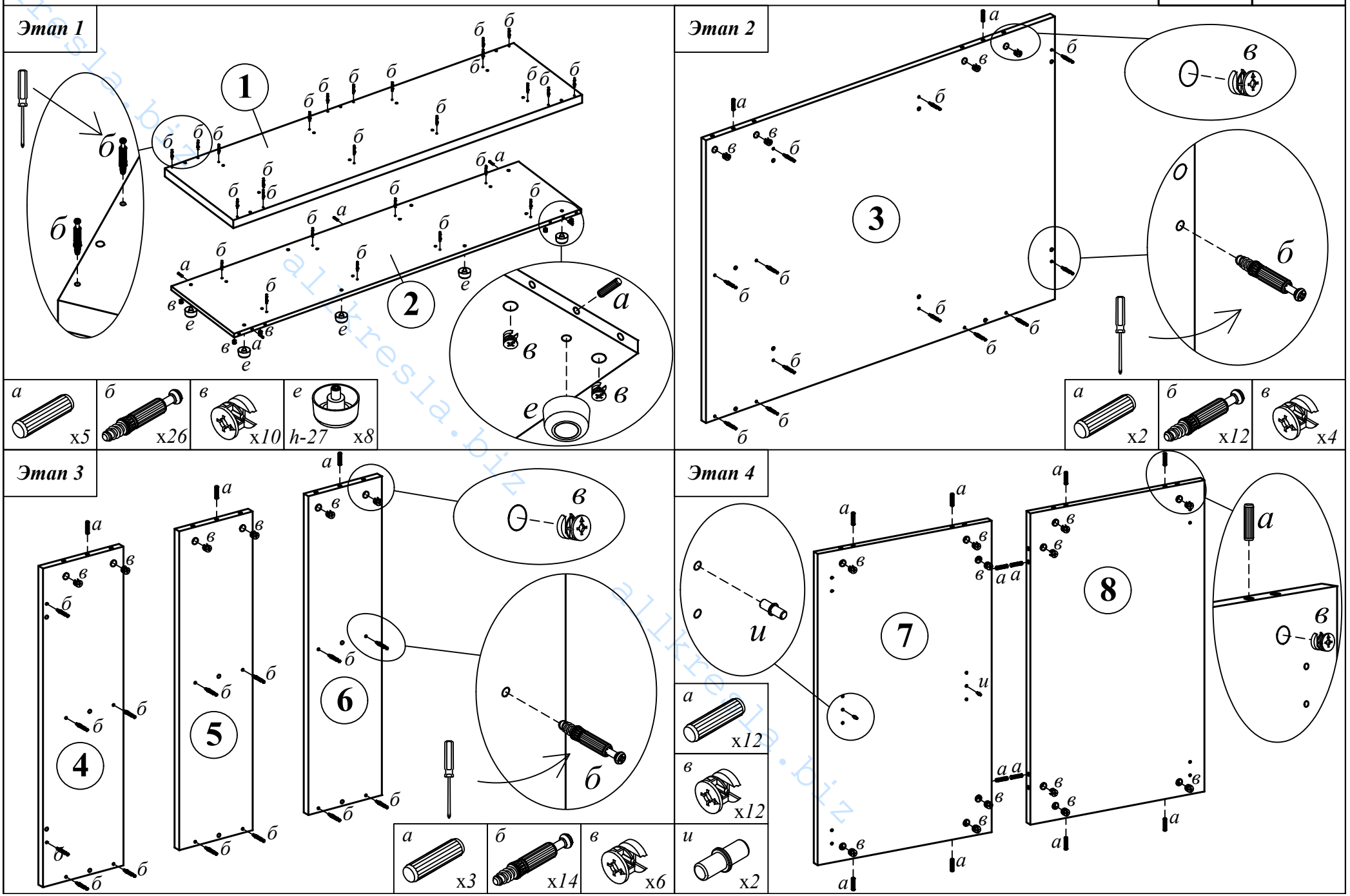

allkresla.biz

ATF 170

Этап 5

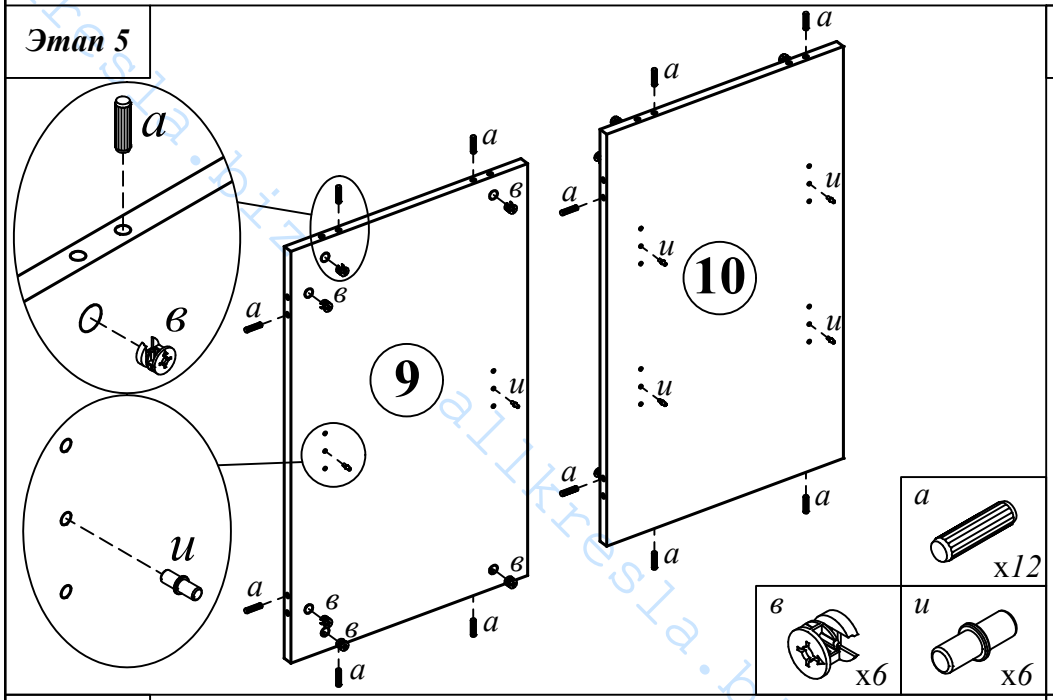

Этап 6

Вид деталей с обратной стороны

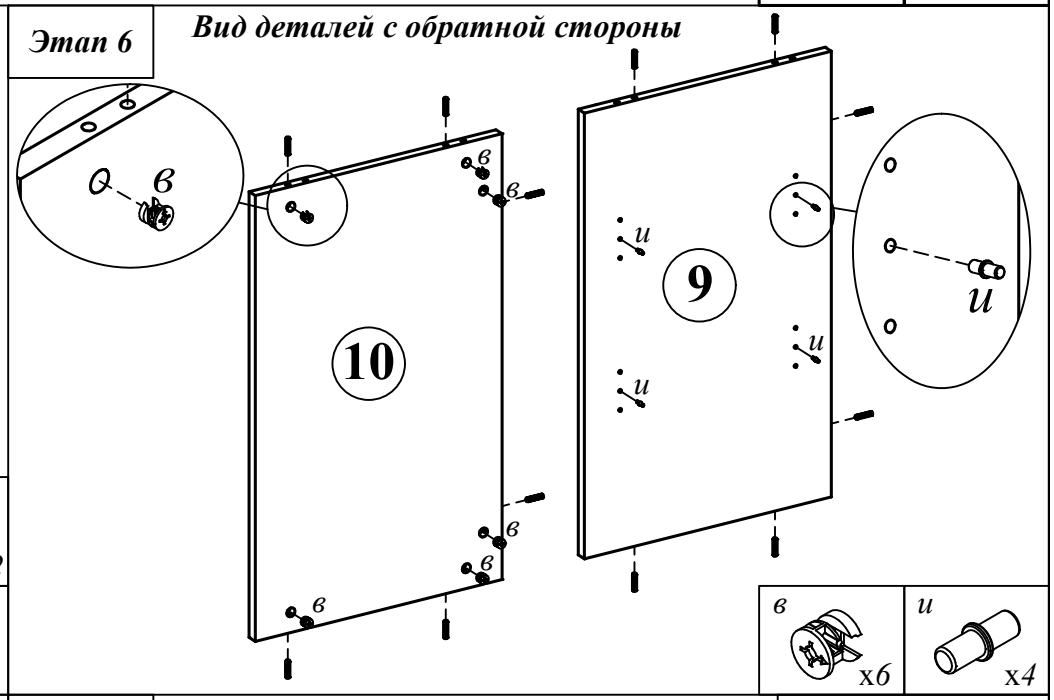

Этап 7

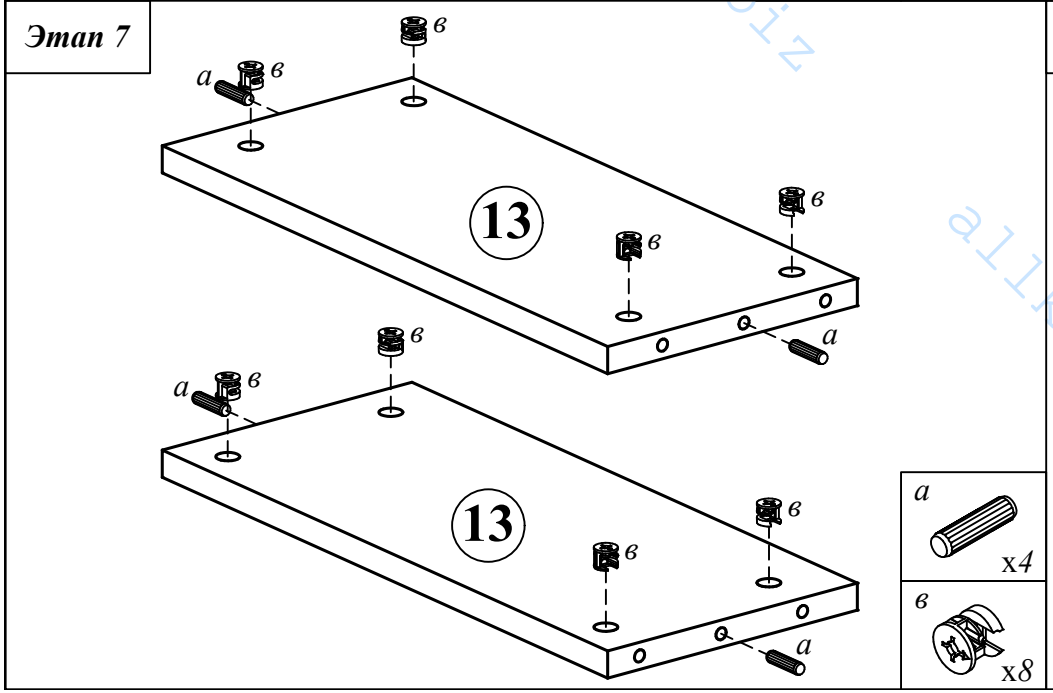

Этап 8

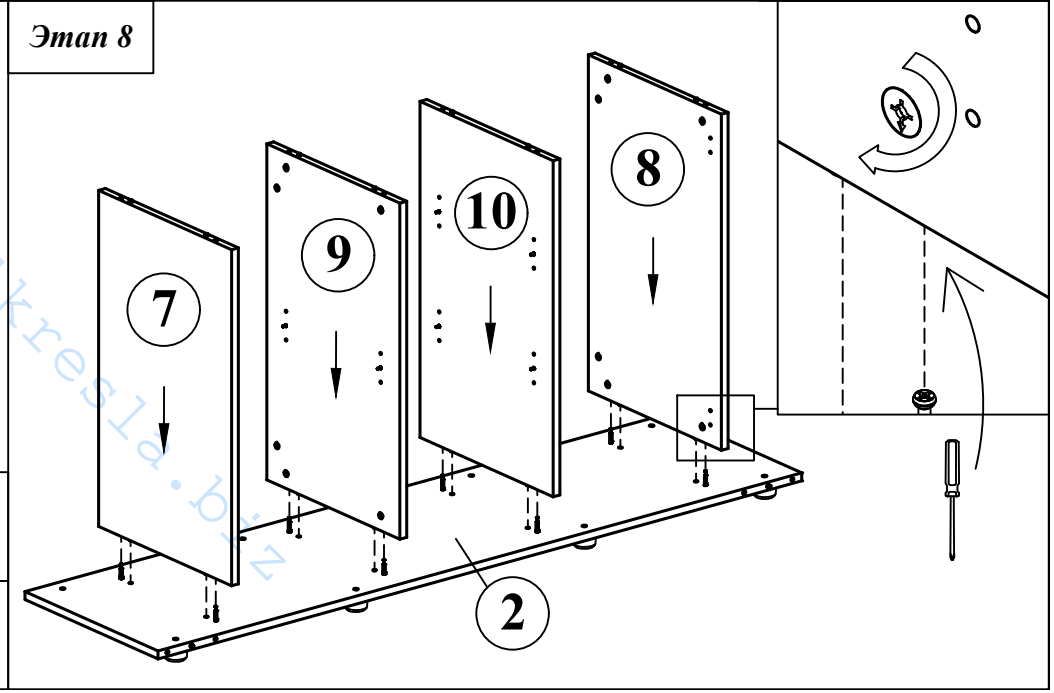

allkresla.biz

ATF 170

Этап 9

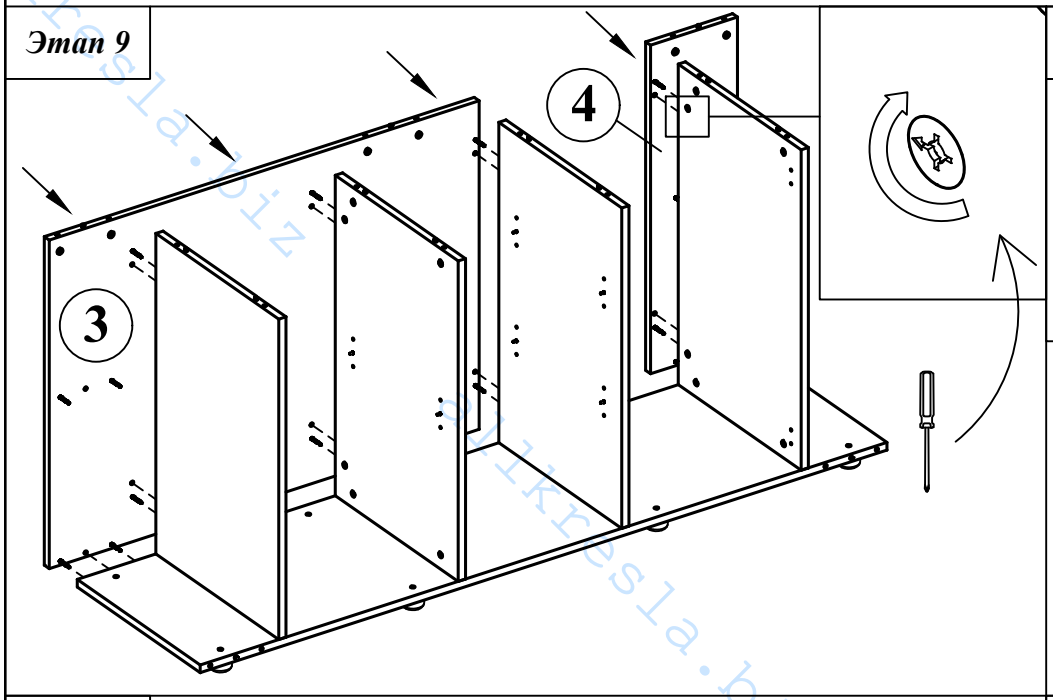

Этап 10

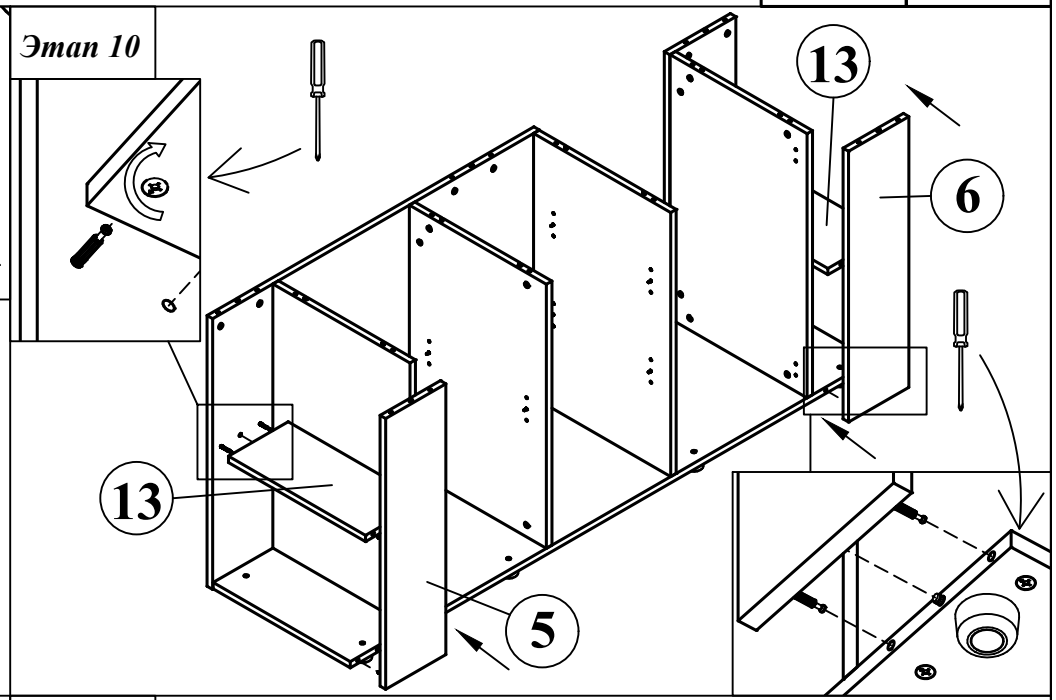

Этап 11

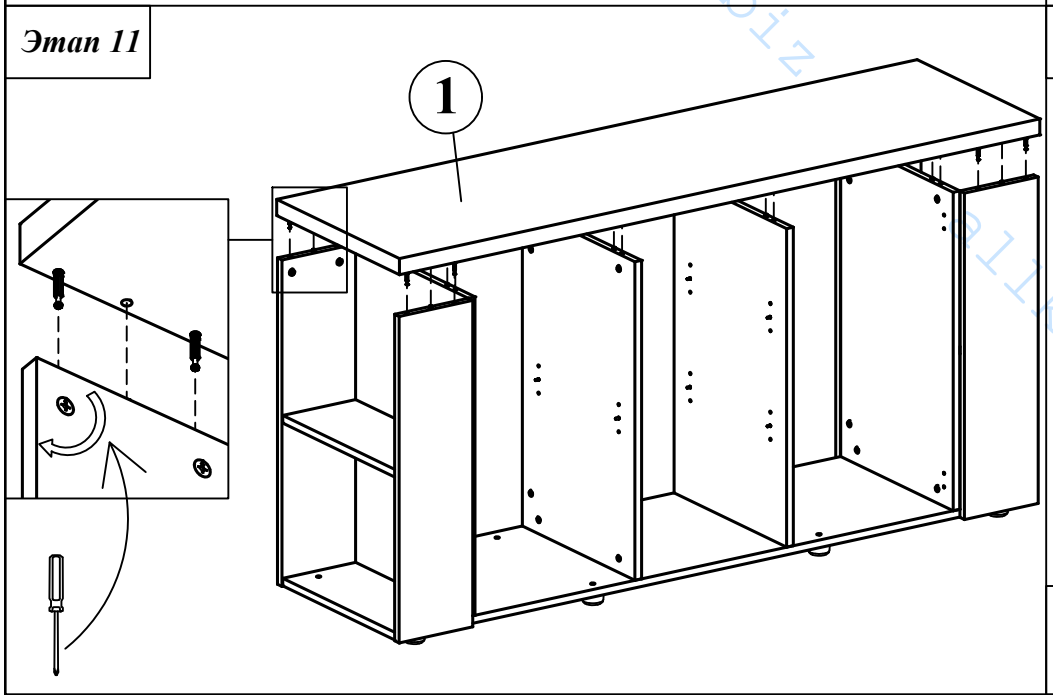

Этап 12

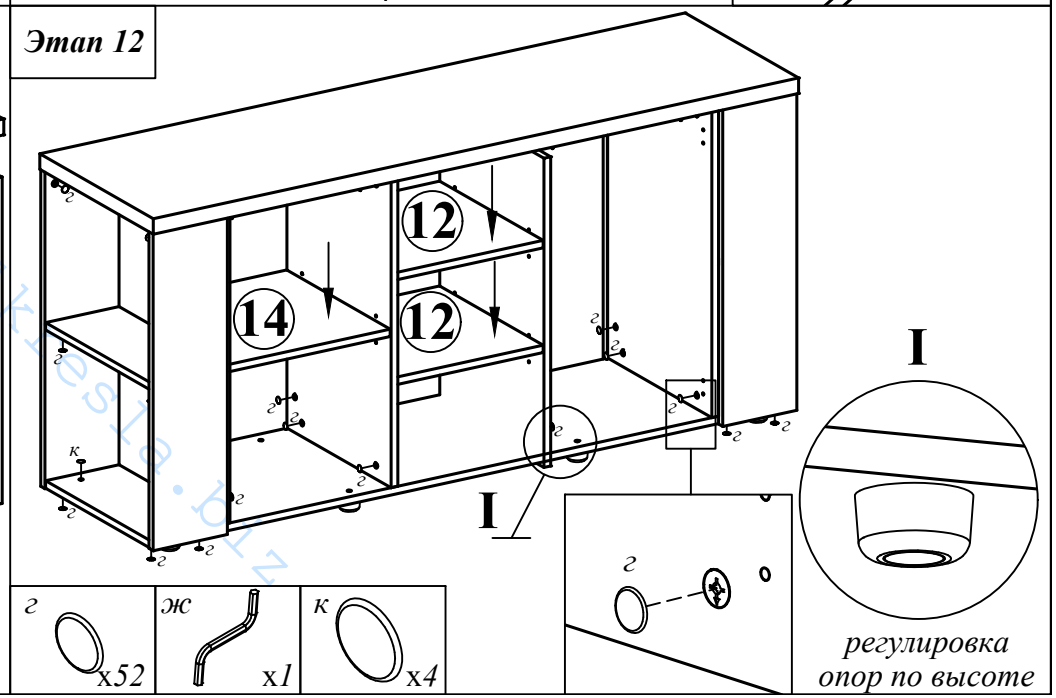

alikresla.biz

Схема сборки Тумба под фригобар ATF 170 (Двери)

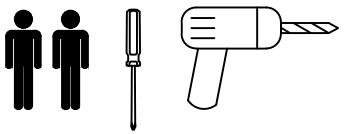

Комплектация фурнитуры:

а	2 шт.	д 6,3x16	8 шт.
б M4x22	4 шт.	е 4x16	8 шт.
в	4 шт.	ж	4 шт.
г	4 шт.	и Ø5	4 шт.

ВНИМАНИЕ!!!

Предприятие-изготовитель оставляет за собой право вносить изменения в конструкцию и применять фурнитуру, отличающуюся от указанной в схеме сборки, но не ведущие к ухудшению качества и кардинальному изменению внешнего вида изделия.

Этап 1

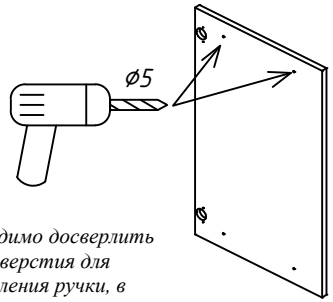

Необходимо досверлить отверстия для крепления ручки, в зависимости от расположения двери (левое/правое)

Этап 2

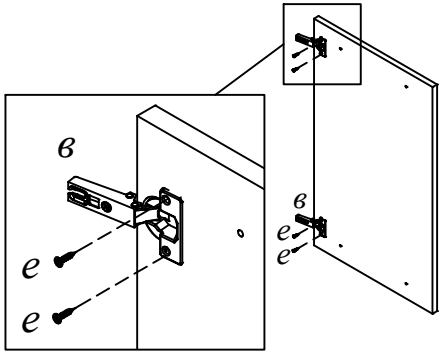

Этап 3

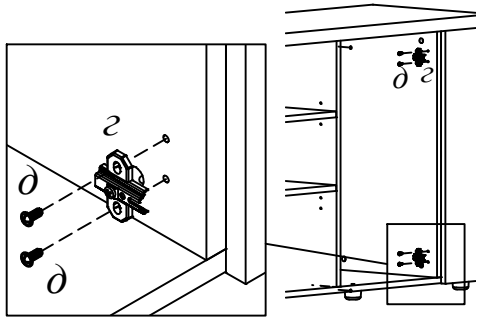

Этап 4

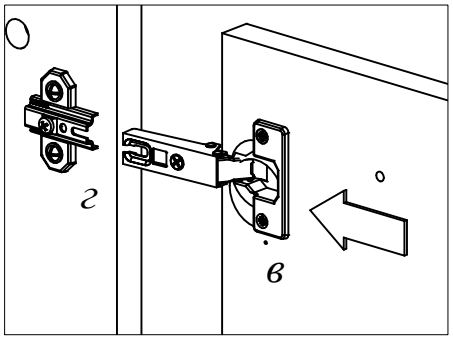

Этап 5

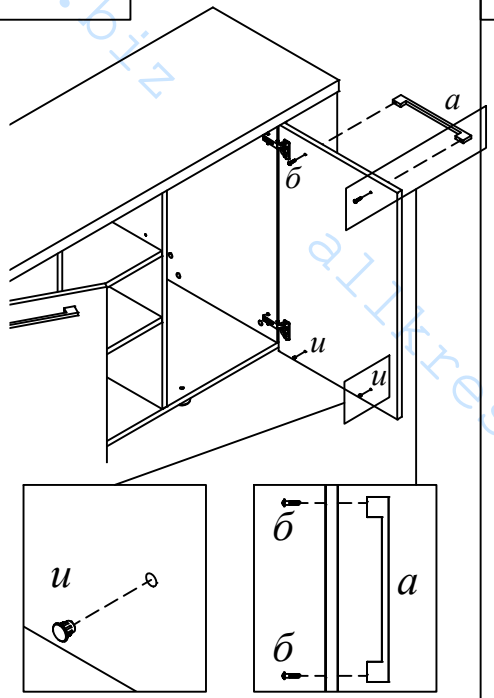

Этап 6

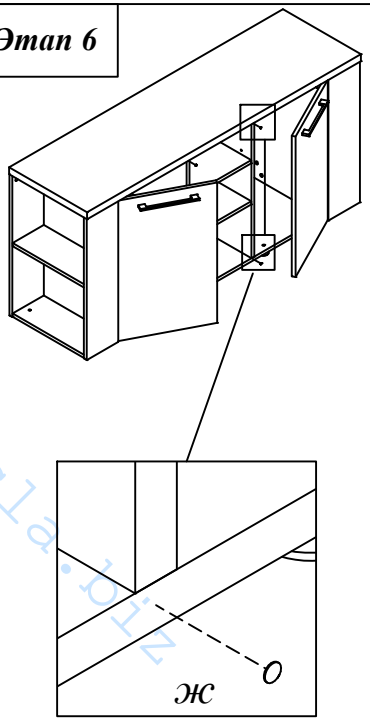

Этап 7

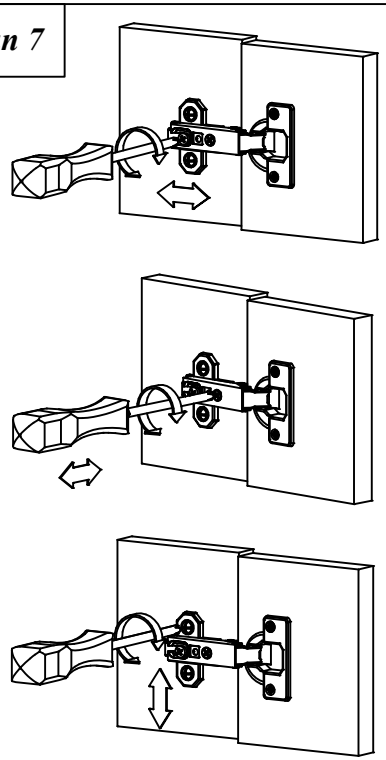

alkresla.biz